Afscherming | Mondolfo Ferro 4-104021

Mondolfo Ferro Startline S250 · 2017 · Tekening 12 · positie 6

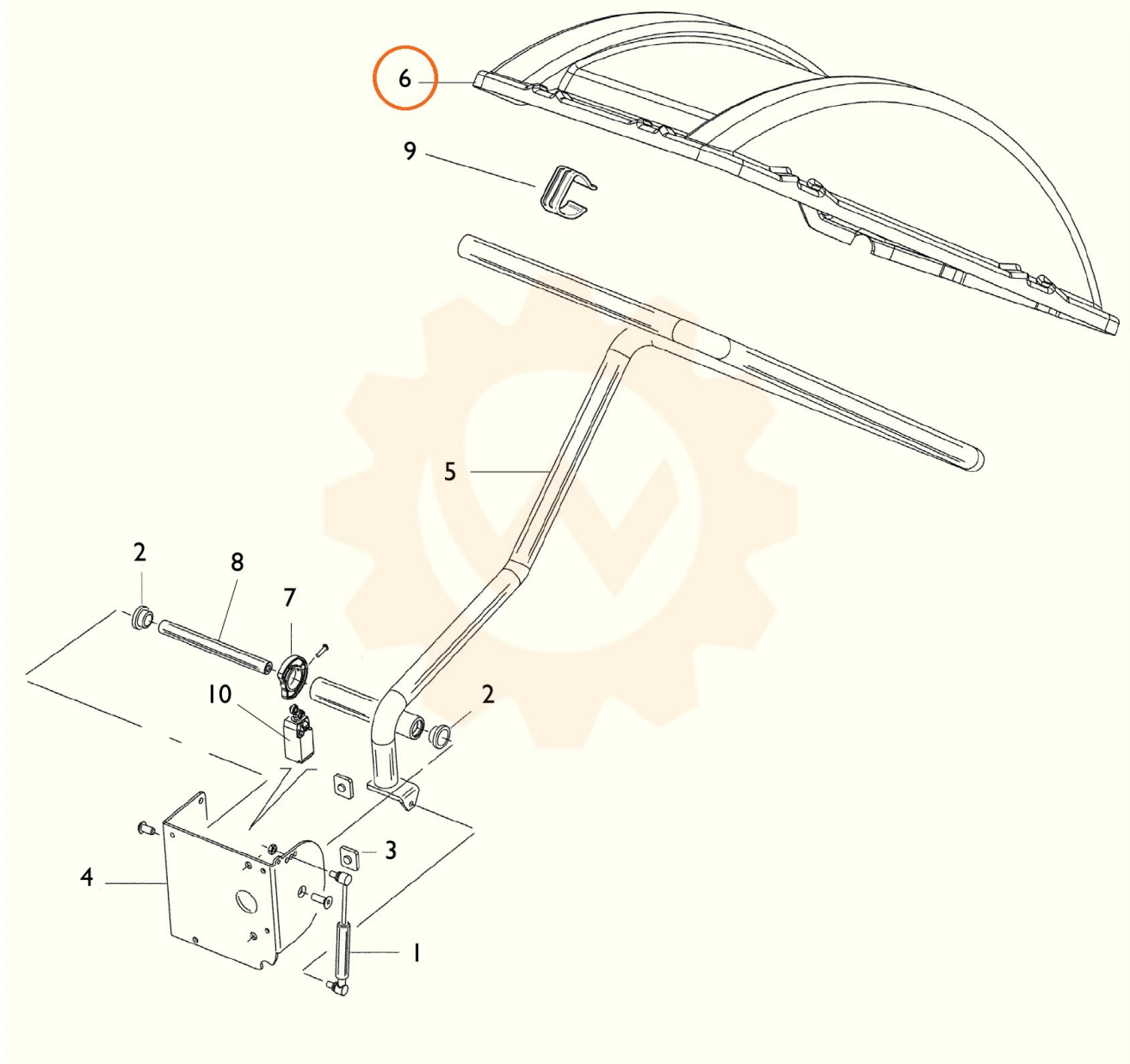
6
9
5
2
8
7
10
2
3
4
1