Gasveer | Mondolfo Ferro 4-104977

Mondolfo Ferro MT3400 · 2007 · Tekening 7 · positie 505

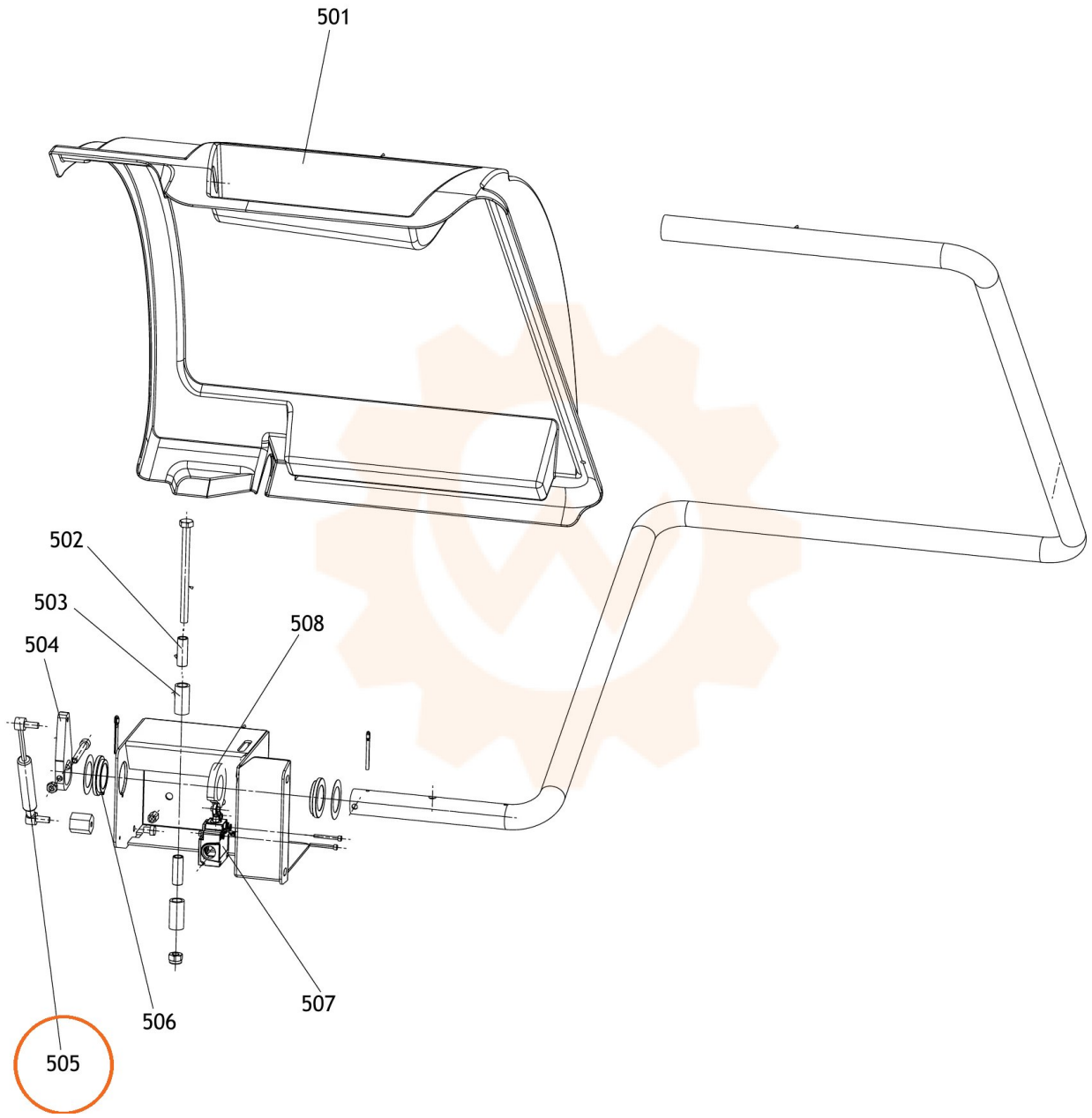
501
502
503
504
505
506
507
508