Geluiddemper G.1/8 | Mondolfo Ferro 3-00181

Mondolfo Ferro Aquila Tornado · 2025 · Overzichtstekening · positie 11 (2 keer op deze tekening)

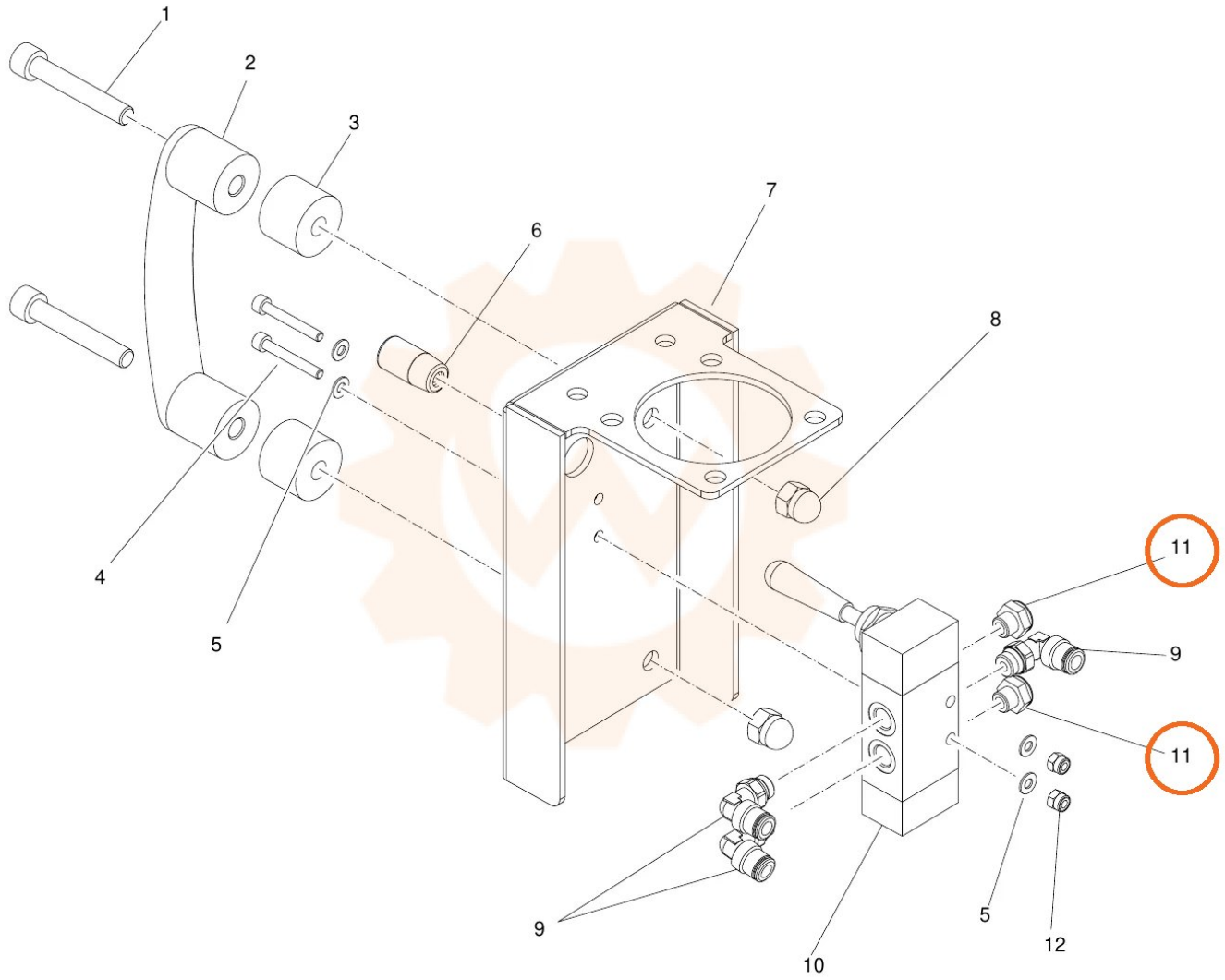
1
2
3
4
5
6
7
8
9
9
10
11
11
5
12