55-2-C Eenzijdig snijdende, mechanische pakkingssnijder met beitelsnijbreedte 14 mm



APPLICATIE AFBEELDING



BESCHRIJVING

De enkelzijdige, mechanische pakkingsnijder van de serie 55-C wordt ingezet voor het verwijderen van pakkingen op pijpleidingen voor Ambacht, werkplaats en Industrie. Door de open constructie kan de pakkingsnijder over pijpleidingen worden geschoven, ook wanneer deze in een gesloten systeem zijn ingebouwd. De facetgeslepen, scherpe snede van de beitel dringt bij het aantrekken van de spindel diep in de pakking door, totdat deze is doorgesneden.

TOEPASSINGSGEBIED

Voor het verwijderen van afdichtingen op buisleidingen

VOORDEEL

- Open constructie garandeert de bereikbaarheid van moeilijk toegankelijke afdichtingen
- Pullback Technology garandeert het gemakkelijk terugdraaien van de beitel uit de doorgesneden pakking
- Ook geschikt voor toepassing in de pijpleidingbouw en andere sectoren

OPERATIE

- Breng moerensplijter aan op de vastzittende moer
- Trek handmatig aan de spindel om hem vast te zetten totdat de bit tegen de moer drukt
- Beweeg de zeskant aan de kop van de as met een ratel of een combisleutel tot de moer is gekraakt
- Draai de beitel terug uit de gestraalde moer
- Als de moer na de eerste straalpoging nog steeds niet los is, moet het proces vanaf de andere kant worden herhaald

STAMGEGEVENS

GTIN [GTIN]	4021176021350
Land van herkomst	DE
Materiaal	Gereedschapsstaal
Serie	55-C
Brutogewicht [kg]	0,445 kg
Inhoud van de verpakking	1 deel
Verpakkingswet	Rezykkat rHDPE 61
Wereldwijde verkoopbaarheid	Ja (REACH, RoHS, POP, PROP65, TSCA)

Eenzijdig snijdende, mechanische pakkingssnijder met beitelsnijbreedte 14 mm

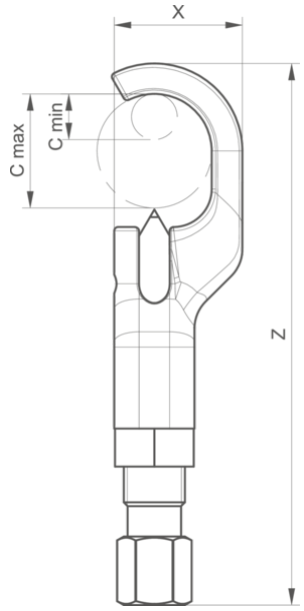

Afkorting	Attribuut	Wert
X	Totale breedte [mm]	34 mm
Y	Totale diepte [mm]	24 mm
S1	Breedte over vlakken [mm]	17
S2	Breedte over vlakken [mm]	21 mm
Z	Totale lengte [mm]	125 mm
A	Lengte van spindelkop tot contactoppervlak [mm]	118 mm

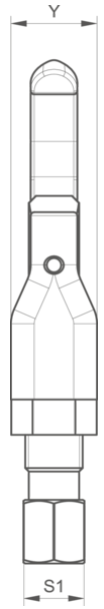

Afkorting	Attribuut	Wert
X	Totale breedte [mm]	34 mm
Y	Totale diepte [mm]	24 mm
S1	Breedte over vlakken [mm]	17
S2	Breedte over vlakken [mm]	21 mm
Z	Totale lengte [mm]	125 mm
A	Lengte van spindelkop tot contactoppervlak [mm]	118 mm

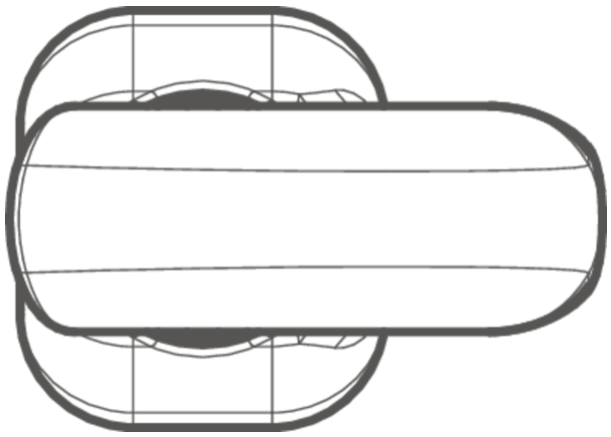

Afkorting	Attribuut	Wert
X	Totale breedte [mm]	34 mm
Y	Totale diepte [mm]	24 mm
S1	Breedte over vlakken [mm]	17
S2	Breedte over vlakken [mm]	21 mm
Z	Totale lengte [mm]	125 mm
A	Lengte van spindelkop tot contactoppervlak [mm]	118 mm

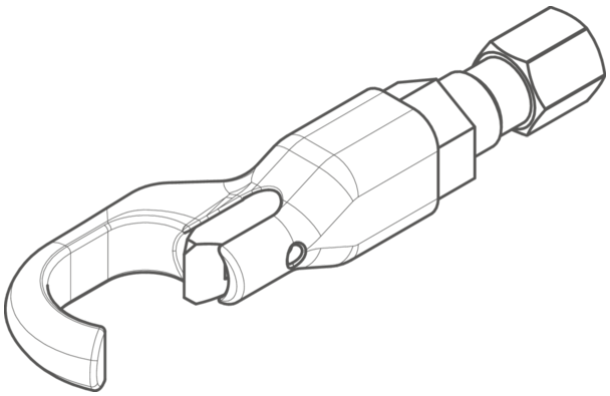

Afkorting	Attribuut	Wert
X	Totale breedte [mm]	34 mm
Y	Totale diepte [mm]	24 mm
S1	Breedte over vlakken [mm]	17
S2	Breedte over vlakken [mm]	21 mm
Z	Totale lengte [mm]	125 mm
A	Lengte van spindelkop tot contactoppervlak [mm]	118 mm