201-2 2-armiger Laschenabzieher mit oszillierenden, umkehrbaren Abziehschenkeln, bis 220 mm Spannweite, 130 mm Spanntiefe



BESCHREIBUNG

Der 2-armige Laschenabzieher mit oszillierenden und umkehrbaren Abziehschenkeln wird zum zentrischen Abziehen von Lagern, Zahnrädern und Scheiben in allen gängigen Größen für Handwerk, Werkstatt und Industrie eingesetzt. Damit lässt sich jedes Bauteil lösen, das auf einer Welle sitzt und von außen frei zugänglich ist. Die oszillierenden Abziehschenkel mit verstellbarer Spanntiefe sind beidseitig anwendbar. Je nach Ausführung unterscheidet sich die Klauenform.

EINSATZBEREICH

Zum zentrischen Abziehen von Lagern, Zahnrädern und Scheiben in allen gängigen Größen für Handwerk, Werkstatt und Industrie.

BENEFIT

- Verstellbare und um 180° drehbare Abziehschenkel zur individuellen Anpassung der Spanntiefe
- Oszillierende Abziehschenkel bieten vielfältige Einstellungsmöglichkeiten
- Abziehschenkel mit unterschiedlicher Klauenform für ein flexibles Arbeiten
- Klauenende mit Schlitz bietet Halt für Schraube zur zusätzlichen Unterstützung beim Abziehen
- Sicheres Aufsetzen der Spindel durch drehbare Spindelspitze sowohl auf glatten Oberflächen als auch bei Zentrierungen (Switch Technology)
- Abrutschsicherung am Spindelkopf für sicheres Arbeiten mit Schraubenschlüssel
- Spindelauslauf zum Schutz des Gewindes

BEDIENUNG

- Abziehschenkel von außen an das abzuziehende Teil ansetzen
- Klauen unter das Bauteil schwingen
- Spindel zur Fixierung manuell auf Druck ziehen
- Sechskant am Spindelkopf mit einer Ratsche oder einem Ringmaulschlüssel in Bewegung setzen, bis das Bauteil gelöst ist

ANWENDUNGSBILD



DETAILBILD



STAMMDATEN

GTIN [GTIN]	4021176026676
Ursprungsland	DE
Material	Werkzeugstahl
Baureihe	201
Gewicht Brutto [kg]	2,44 kg
Verpackungsinhalt	1 Stück
Verpackungsgesetz	PAPPE PAP 21
Weltweite Vertriebsfähigkeit gegeben	Ja (REACH, RoHS, POP, PROP65, TSCA)

ERSATZTEILE

- 201-2-130-P_2 Abzugshaken (Paar)
- 201-2-T_Traverse
- 620260_Zweiseitige Spindelspitze
- 621220_Mechanische Druckspindel | 0,61 kg

2-armiger Laschenabzieher mit oszillierenden, umkehrbaren Abziehschenkeln, bis 220 mm Spannweite, 130 mm Spanntiefe

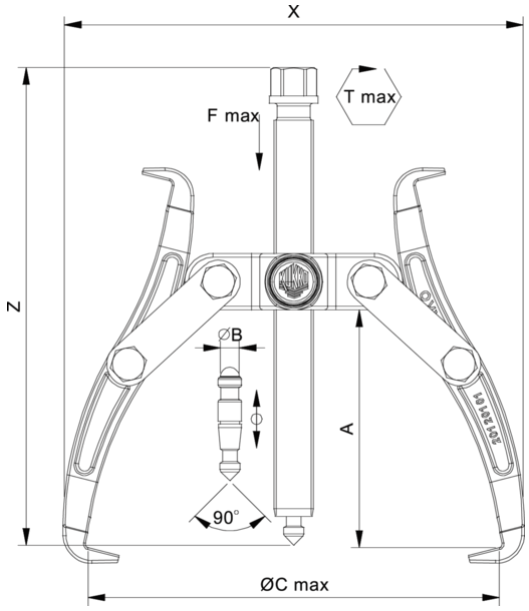

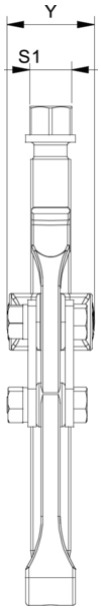

Abkürzung	Attribut	Wert
X	Gesamtbreite [mm]	250 mm
Y	Gesamttiefe [mm]	42 mm
Z	Höhe [mm]	245 mm
A	Spanntiefe Aussenabziehen [mm]	130 mm
S1	Schlüsselweite Betätigungssechskant [mm]	22 mm
Cmin	Spannweite Aussenabziehen (min.) [mm]	0 mm
Cmax	Spannweite Aussenabziehen (max.) [mm]	220 mm
K	Hakenfußstärke an der Spitze (Klauenstärke K) [mm]	3 mm
J	Hakenfußbreite (Klauenbreite J) [mm]	26 mm
O	Hakenfußtiefe nutzbar (Klauentiefe nutzbar O) [mm]	18 mm
H	Hakenfußtiefe gesamt (Klauentiefe gesamt H) [mm]	33 mm
L	Klauenstärke gesamt (L+1mm) (Klauenabstand zur Grundfläche) [mm]	7 mm
Emin	Spannweite Innenausziehen (min.) [mm]	80 mm
Tmax	max. Drehmoment [Nm]	150 Nm
Fmax	max. Zugkraft [t]	7 t
Fmax	max. Zugkraft [kN]	70 kN

Abkürzung	Attribut	Wert
X	Gesamtbreite [mm]	250 mm
Y	Gesamttiefe [mm]	42 mm
Z	Höhe [mm]	245 mm
A	Spanntiefe Aussenabziehen [mm]	130 mm
S1	Schlüsselweite Betätigungssechskant [mm]	22 mm
Cmin	Spannweite Aussenabziehen (min.) [mm]	0 mm
Cmax	Spannweite Aussenabziehen (max.) [mm]	220 mm
K	Hakenfußstärke an der Spitze (Klauenstärke K) [mm]	3 mm
J	Hakenfußbreite (Klauenbreite J) [mm]	26 mm
O	Hakenfußtiefe nutzbar (Klauentiefe nutzbar O) [mm]	18 mm
H	Hakenfußtiefe gesamt (Klauentiefe gesamt H) [mm]	33 mm
L	Klauenstärke gesamt (L+1mm) (Klauenabstand zur Grundfläche) [mm]	7 mm
Emin	Spannweite Innenausziehen (min.) [mm]	80 mm
Tmax	max. Drehmoment [Nm]	150 Nm
Fmax	max. Zugkraft [t]	7 t
Fmax	max. Zugkraft [kN]	70 kN

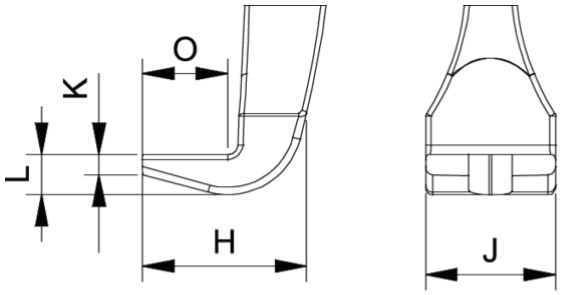

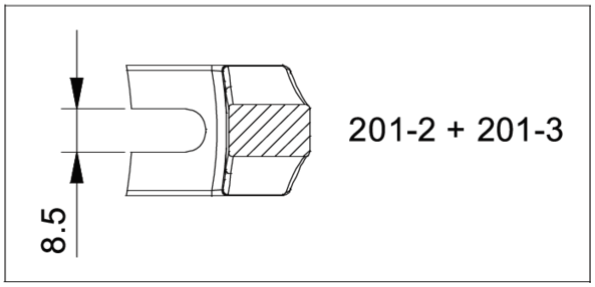

Abkürzung	Attribut	Wert
X	Gesamtbreite [mm]	250 mm
Y	Gesamttiefe [mm]	42 mm
Z	Höhe [mm]	245 mm
A	Spanntiefe Aussenabziehen [mm]	130 mm
S1	Schlüsselweite Betätigungssechskant [mm]	22 mm
Cmin	Spannweite Aussenabziehen (min.) [mm]	0 mm
Cmax	Spannweite Aussenabziehen (max.) [mm]	220 mm
K	Hakenfußstärke an der Spitze (Klauenstärke K) [mm]	3 mm
J	Hakenfußbreite (Klauenbreite J) [mm]	26 mm
O	Hakenfußtiefe nutzbar (Klauentiefe nutzbar O) [mm]	18 mm
H	Hakenfußtiefe gesamt (Klauentiefe gesamt H) [mm]	33 mm
L	Klauenstärke gesamt (L+1mm) (Klauenabstand zur Grundfläche) [mm]	7 mm
Emin	Spannweite Innenausziehen (min.) [mm]	80 mm
Tmax	max. Drehmoment [Nm]	150 Nm
Fmax	max. Zugkraft [t]	7 t
Fmax	max. Zugkraft [kN]	70 kN

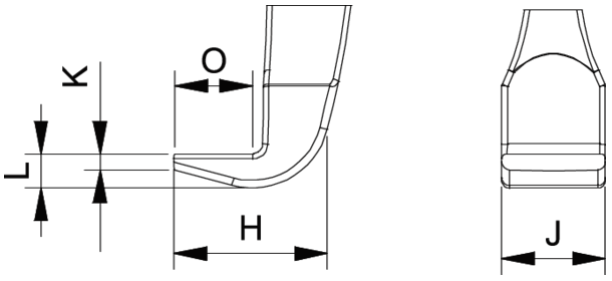

Abkürzung	Attribut	Wert
X	Gesamtbreite [mm]	250 mm
Y	Gesamttiefe [mm]	42 mm
Z	Höhe [mm]	245 mm
A	Spanntiefe Aussenabziehen [mm]	130 mm
S1	Schlüsselweite Betätigungssechskant [mm]	22 mm
Cmin	Spannweite Aussenabziehen (min.) [mm]	0 mm
Cmax	Spannweite Aussenabziehen (max.) [mm]	220 mm
K	Hakenfußstärke an der Spitze (Klauenstärke K) [mm]	3 mm
J	Hakenfußbreite (Klauenbreite J) [mm]	26 mm
O	Hakenfußtiefe nutzbar (Klauentiefe nutzbar O) [mm]	18 mm
H	Hakenfußtiefe gesamt (Klauentiefe gesamt H) [mm]	33 mm
L	Klauenstärke gesamt (L+1mm) (Klauenabstand zur Grundfläche) [mm]	7 mm
Emin	Spannweite Innenausziehen (min.) [mm]	80 mm
Tmax	max. Drehmoment [Nm]	150 Nm
Fmax	max. Zugkraft [t]	7 t
Fmax	max. Zugkraft [kN]	70 kN

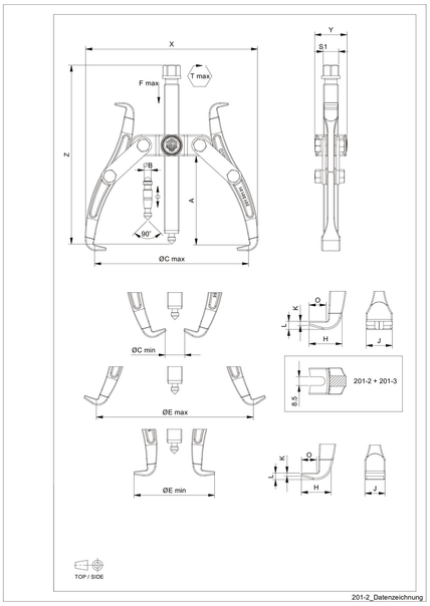

Abkürzung	Attribut	Wert
X	Gesamtbreite [mm]	250 mm
Y	Gesamttiefe [mm]	42 mm
Z	Höhe [mm]	245 mm
A	Spanntiefe Aussenabziehen [mm]	130 mm
S1	Schlüsselweite Betätigungssechskant [mm]	22 mm
Cmin	Spannweite Aussenabziehen (min.) [mm]	0 mm
Cmax	Spannweite Aussenabziehen (max.) [mm]	220 mm
K	Hakenfußstärke an der Spitze (Klauenstärke K) [mm]	3 mm
J	Hakenfußbreite (Klauenbreite J) [mm]	26 mm
O	Hakenfußtiefe nutzbar (Klauentiefe nutzbar O) [mm]	18 mm
H	Hakenfußtiefe gesamt (Klauentiefe gesamt H) [mm]	33 mm
L	Klauenstärke gesamt (L+1mm) (Klauenabstand zur Grundfläche) [mm]	7 mm
Emin	Spannweite Innenausziehen (min.) [mm]	80 mm
Tmax	max. Drehmoment [Nm]	150 Nm
Fmax	max. Zugkraft [t]	7 t
Fmax	max. Zugkraft [kN]	70 kN