# DA MATRICOLA 513100103
# SINCE SERIAL NUMBER 513100103

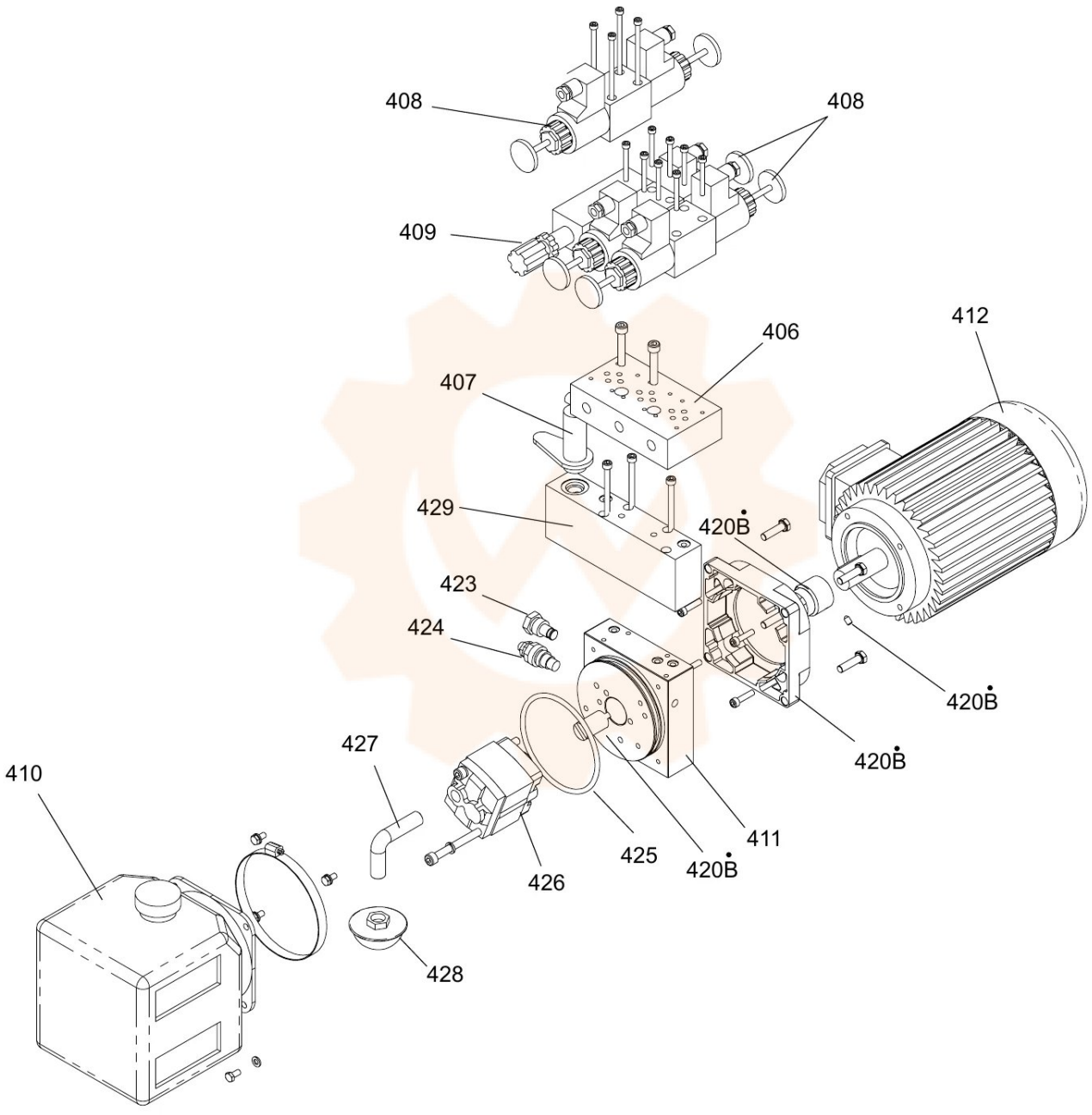


• **IN CASO DI SOSTITUZIONE VANNO SEMPRE ORDINATI TUTTI INSIEME**
**IN CASE OF REPLACEMENT MUST ALWAYS BE ORDERED TOGETHER**