Riempoelie | Mondolfo Ferro 4-111901

Mondolfo Ferro Titan PI 240E-V · 2019 · Tekening 1 · positie 16

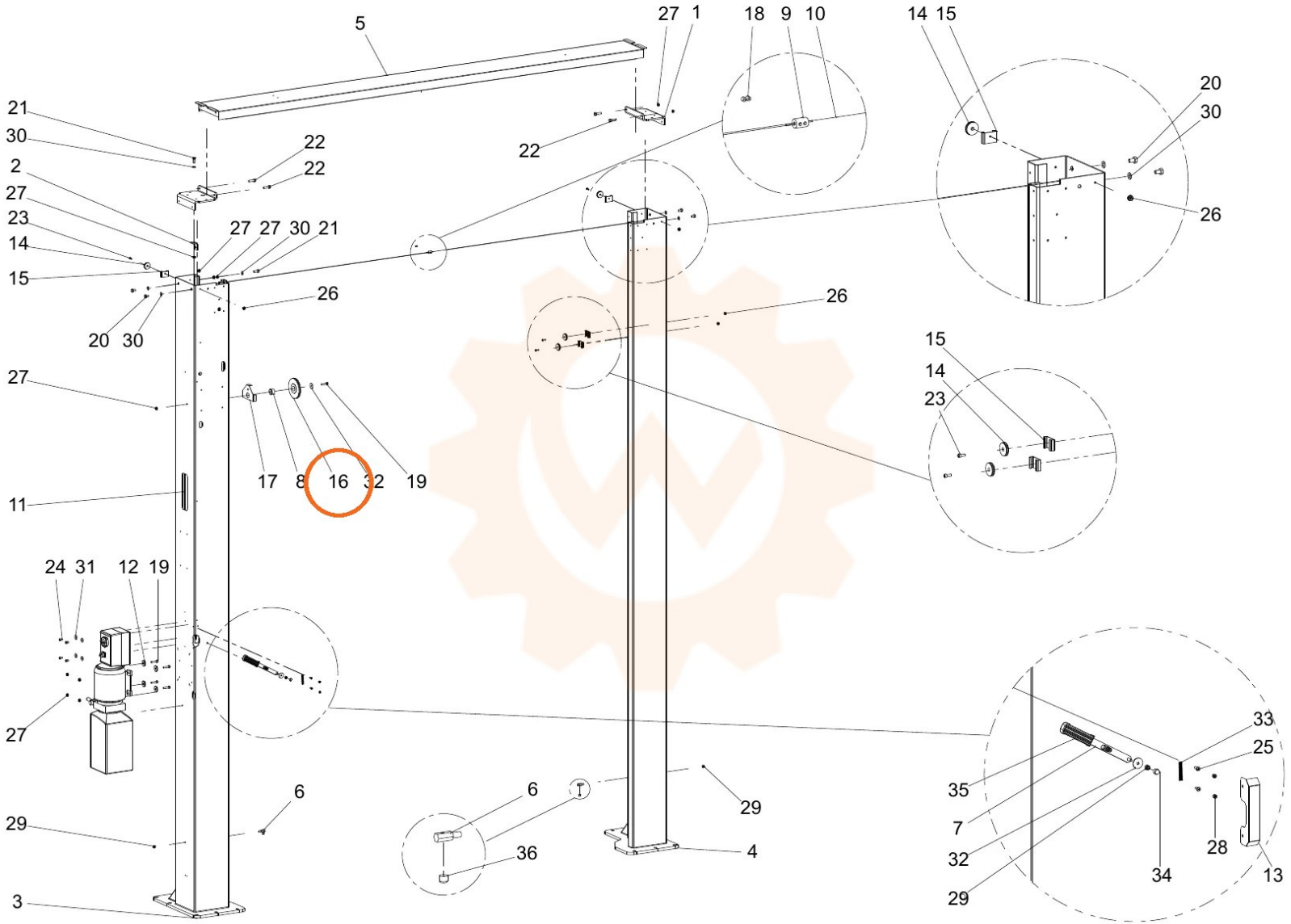
5
27 1
18 9 10
14 15
20
30
26
21
30
22
22
2
27
23
14
15
27 27 30 21
26
20 30
22
26
27
17 8 16 32 19
11
15
14
23
24 31 12 19
27
6
29
3
6
36
29
4
33
25
35
7
32
29
34
28
13