Knop | Mondolfo Ferro 425219

Mondolfo Ferro Startline S122 · 2026 · Tekening 12 · positie 12

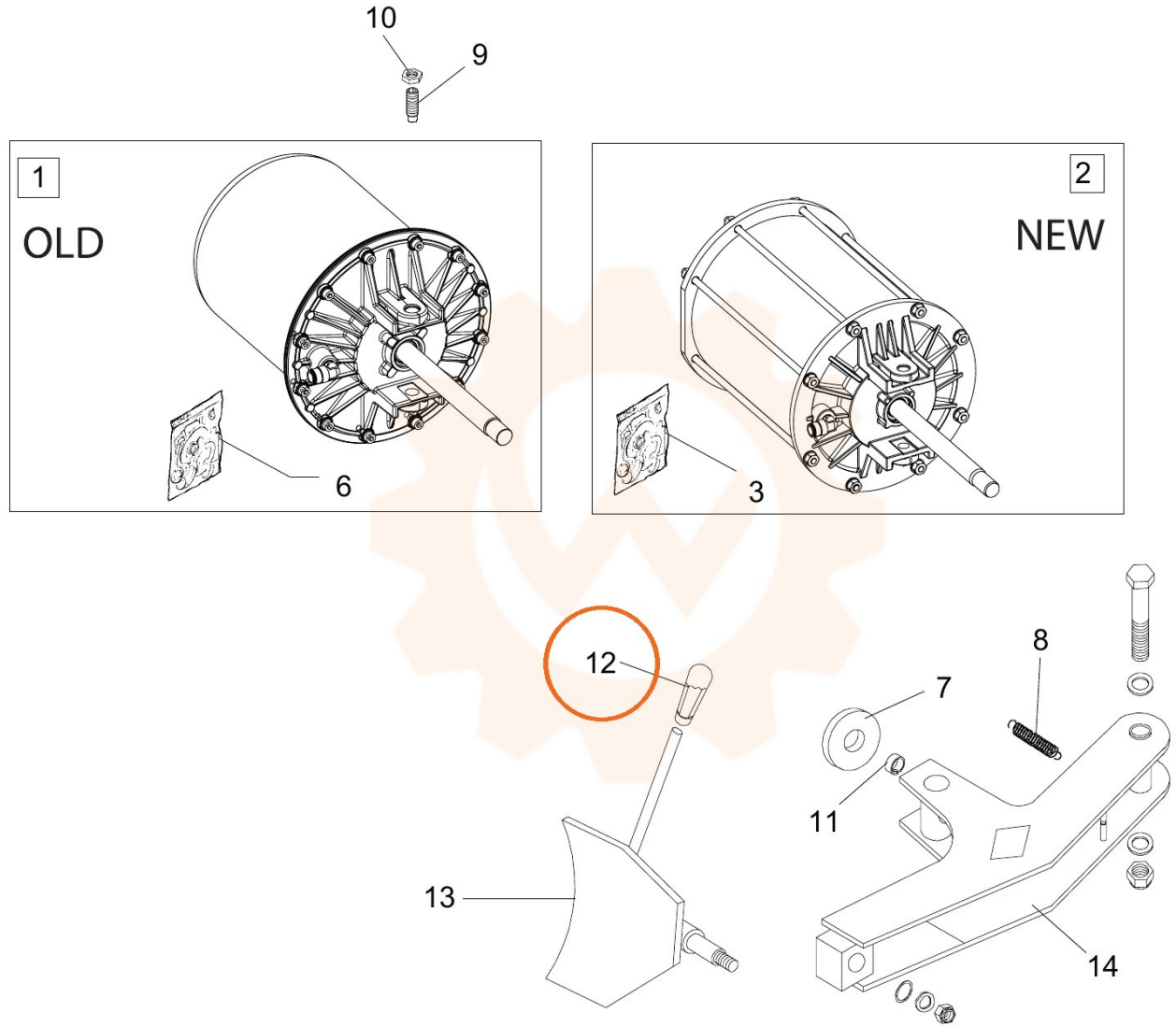
10
9
1
OLD
6
2
NEW
3
12
13
7
8
11
14