Sluitplaat afstandsbus | Mondolfo Ferro J113-1060002

Mondolfo Ferro Titan PI 240HC SE · 2025 · Tekening 36 · positie 4

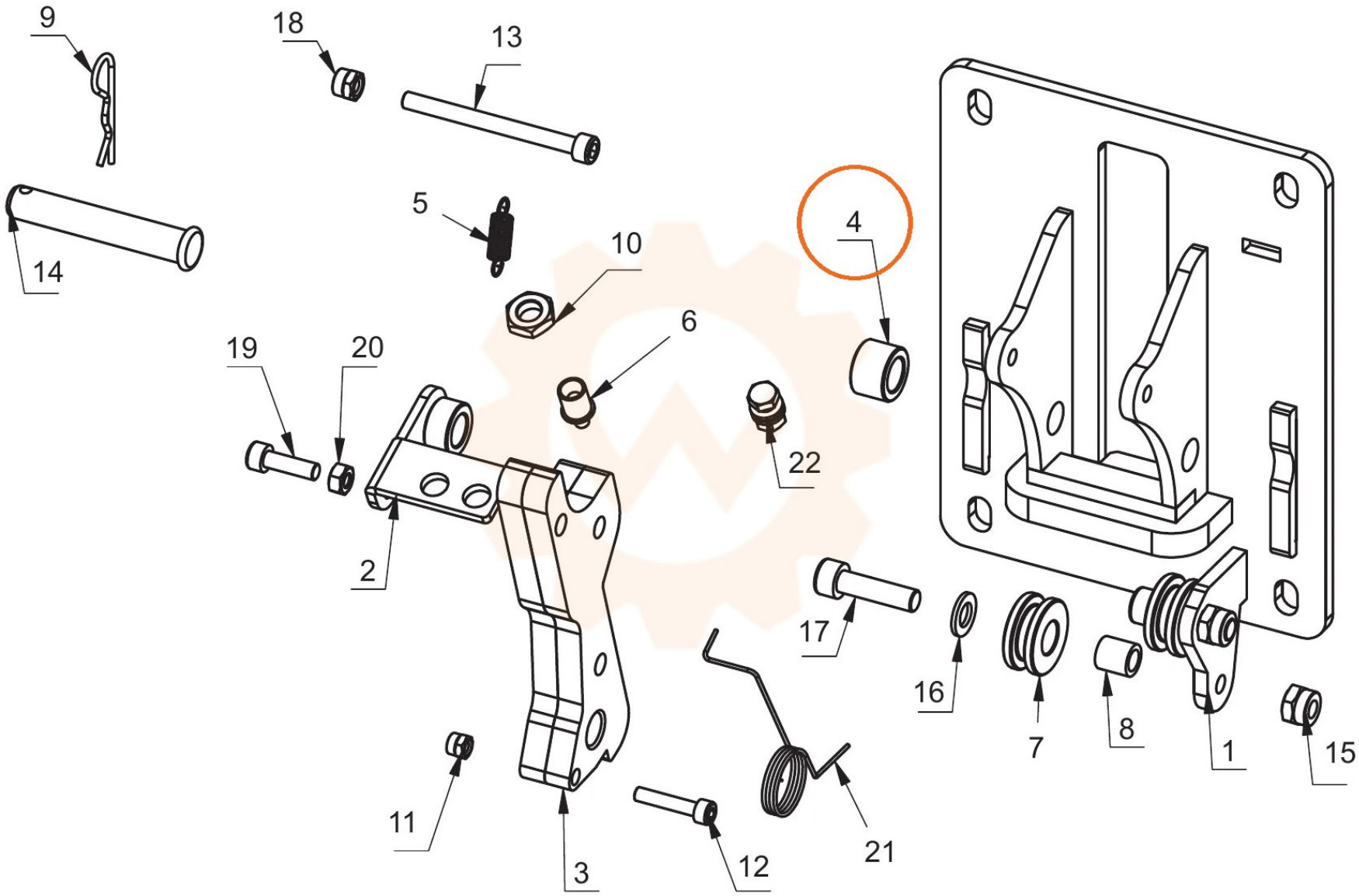
9
18
13
14
5
10
4
6
19
20
22
2
17
16
7
8
1
15
11
3
12
21