Handgreep M8 | Mondolfo Ferro 3-02164

Mondolfo Ferro Aquila Tornado · 2025 · Overzichtstekening · positie 7

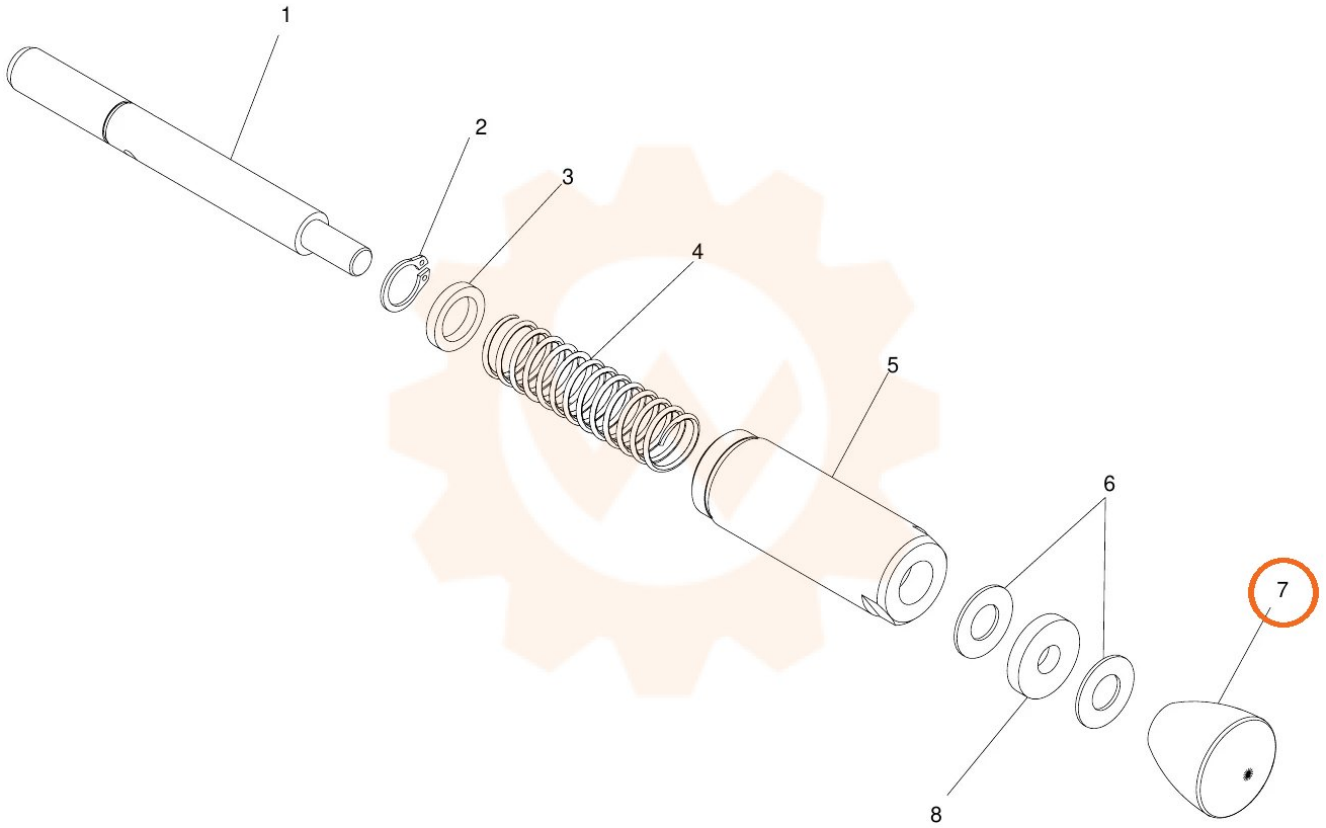
1
2
3
4
5
6
7
8