Borgmoer M4 | Mondolfo Ferro 2-01018

Mondolfo Ferro Trigon 728 Platinum-S · 2016 · Tekening 39 · positie 11

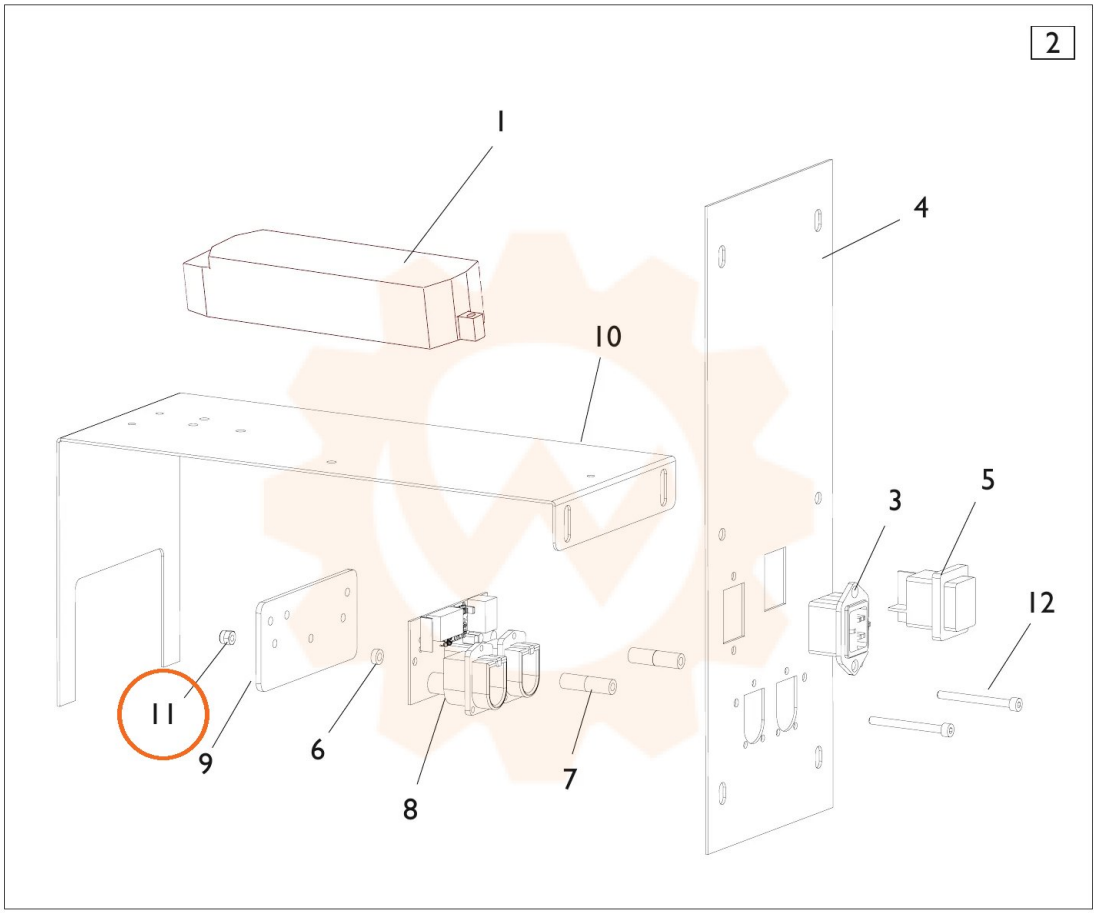
2
1
4
10
3
5
12
11
9
6
8
7