Moer M8 | Mondolfo Ferro 2-00723

Mondolfo Ferro Titan PI240H B · 2018 · Tekening 8 · positie 10 (4 keer op deze tekening)

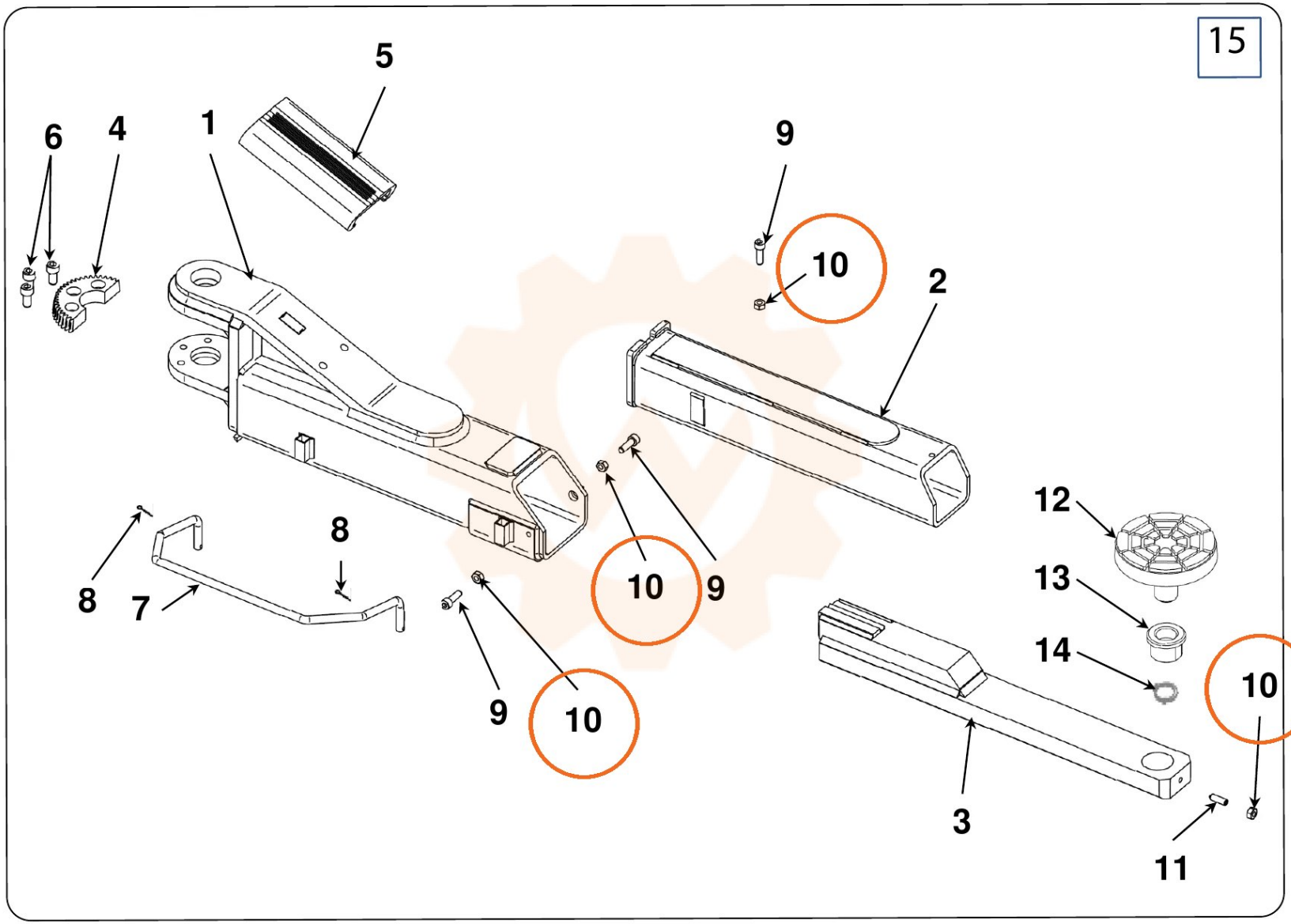
15
5
6
4
1
9
10
2
12
13
14
10
8
8
7
10
9
9
10
3
11