Cilinder | Mondolfo Ferro 900244969

Mondolfo Ferro MT2450 · 2013 · Tekening 5 · positie 417

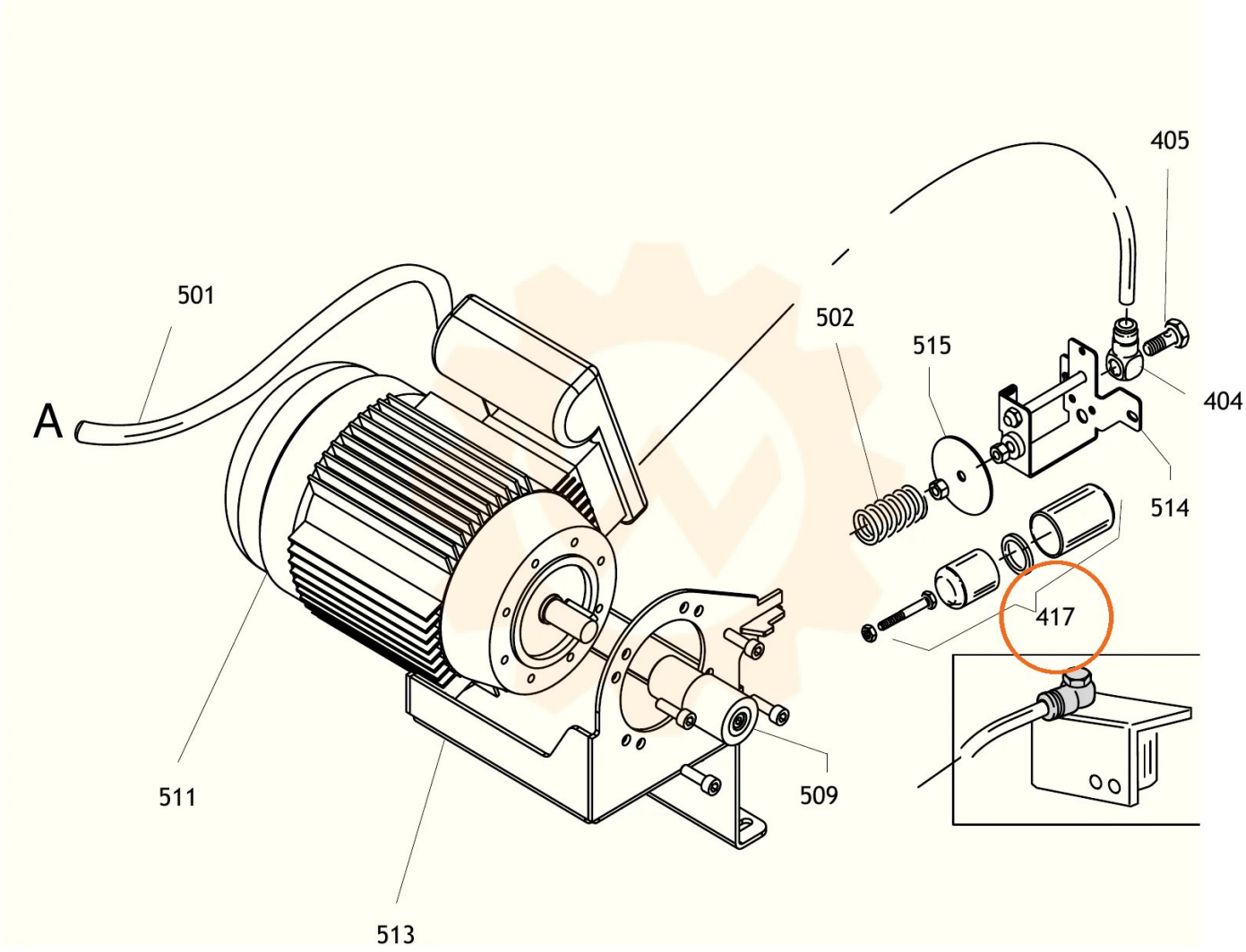
405
501
502
515
404
A
514
417
511
509
513