Vork M12 | Mondolfo Ferro 4-111244A

Mondolfo Ferro Pfu Adv HT · 2026 · Overzichtstekening · positie 1

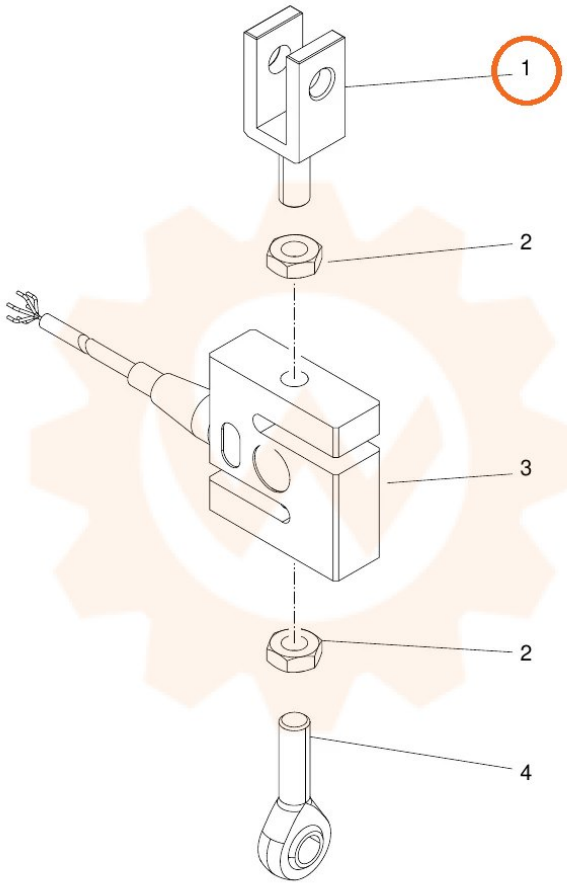
1
2
3
2
4