Motorpoelie | Mondolfo Ferro 325274D

Mondolfo Ferro Startline S112 · 2026 · Tekening 7 · positie 504

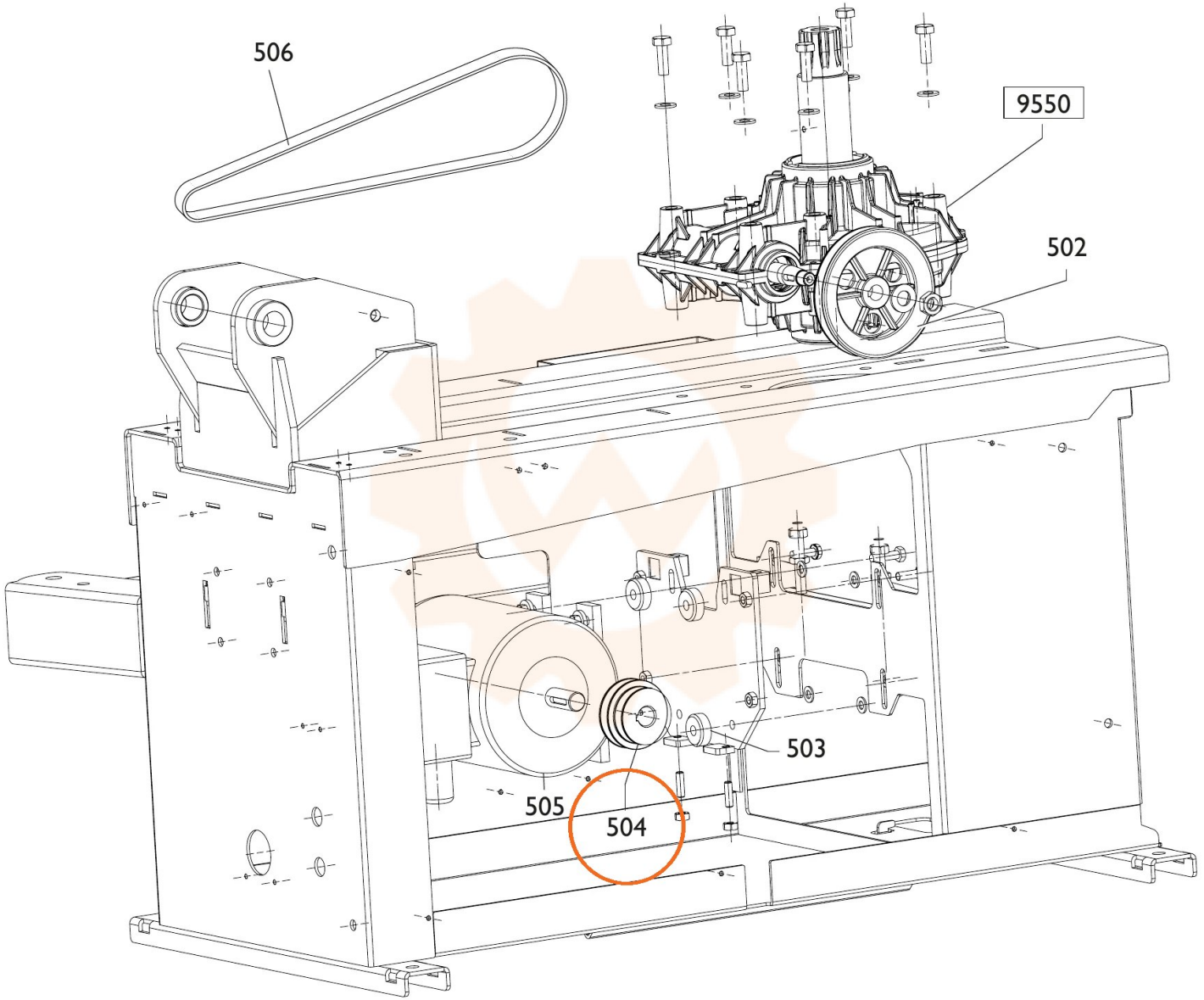
506
9550
502
503
505
504