Gecombineerde schakelaar | Mondolfo Ferro TC-E-2460020

Mondolfo Ferro TBE123 Mobile · 2015 · Tekening 9 · positie 29

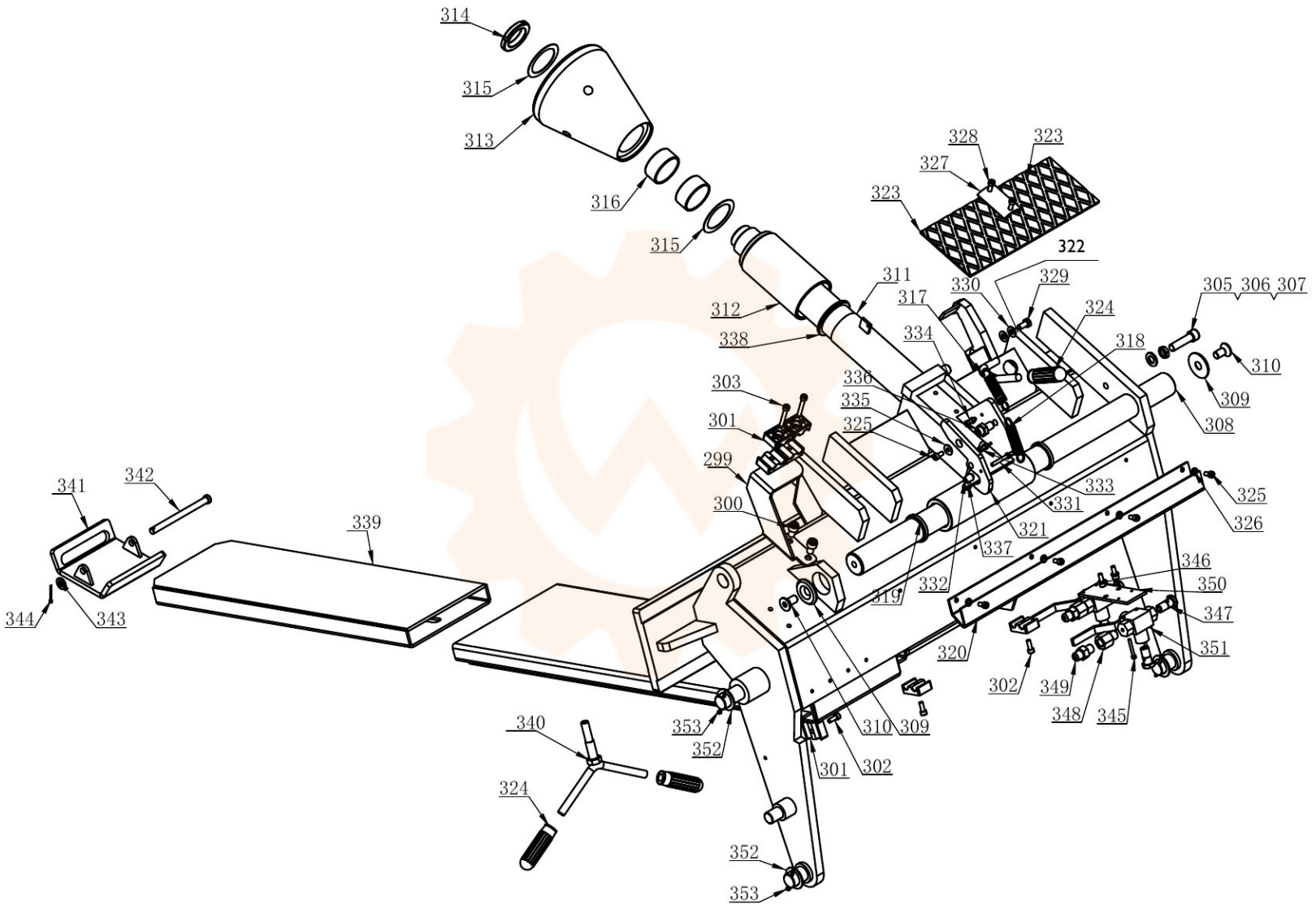

Onderdelentekening Mondolfo Ferro · Workshopparts B.V. · workshopparts.nl · artikelnummer 901460