IMPIANTO ELETTRICO
ELECTRICAL SYSTEM

VERSIONE DV
2 SPEED VERSION

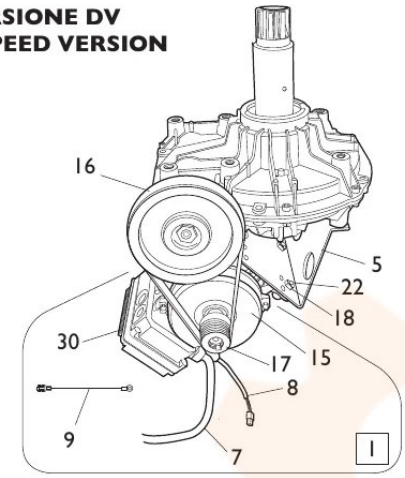

VERSIONE PNEUMATICA
PNEUMATIC VERSION

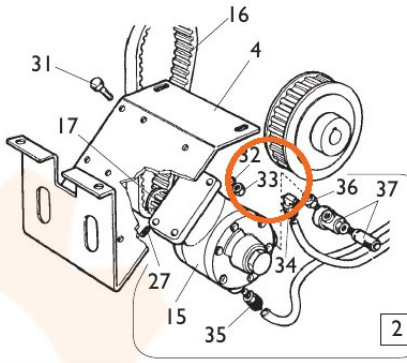

VERSIONE 3ph / 1ph
3ph / 1ph VERSION

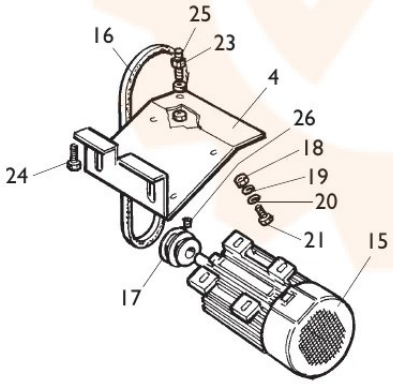

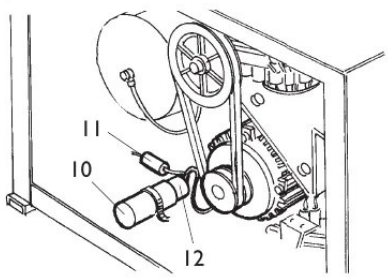

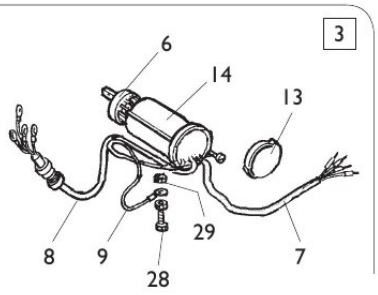

TORNA AL COMPLESSIVO
RETURNS TO OVERALL