Draadeind | Mondolfo Ferro 362804

Mondolfo Ferro TC975XD TI · 2025 · Overzichtstekening · positie 9

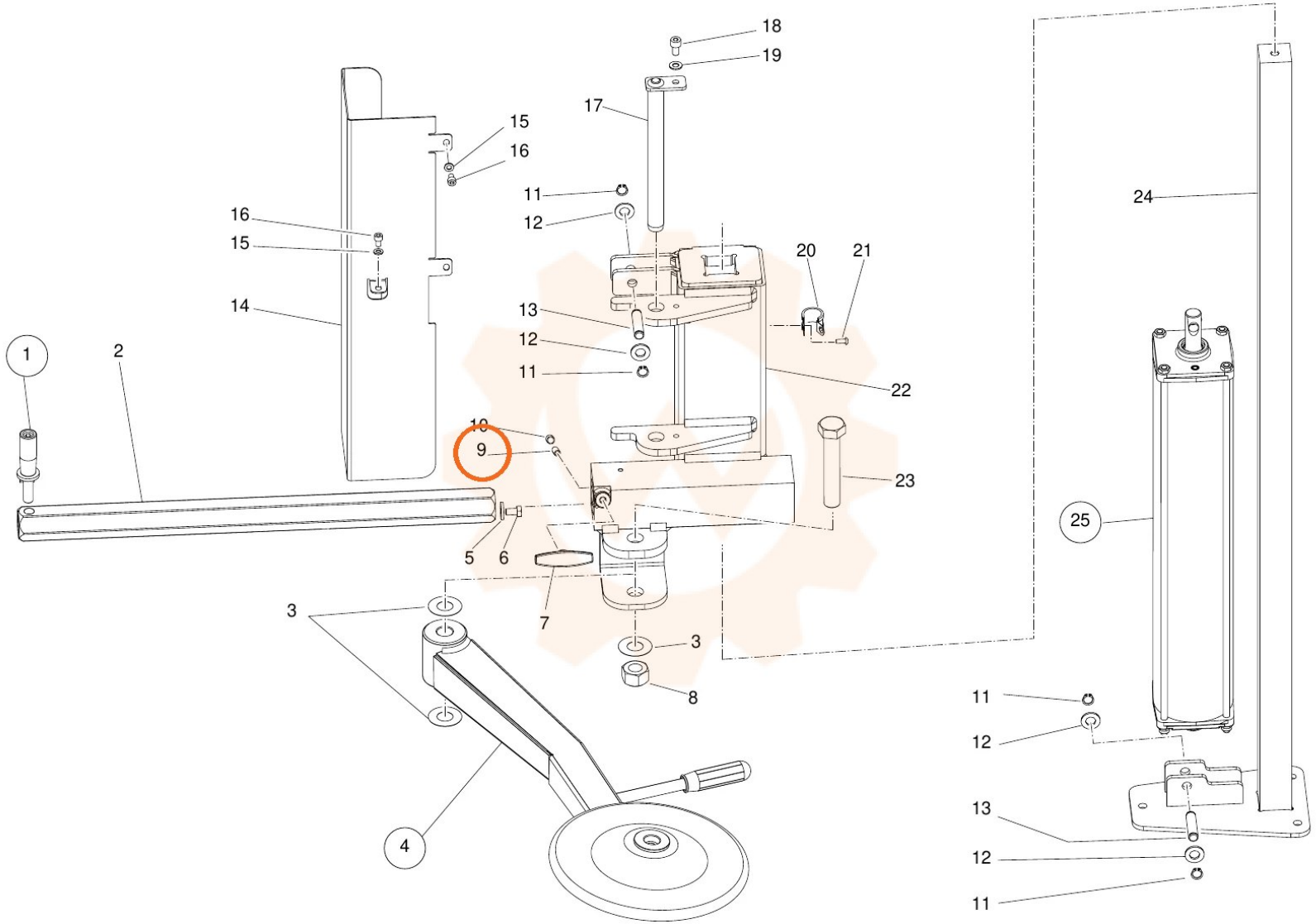
18
19
17
15
16
11
12
16
15
14
24
20
21
13
12
11
22
1
2
10
9
23
25
5
6
7
3
3
8
11
12
13
12
11
4