GRUPPO DISPLAY
DISPLAY GROUP

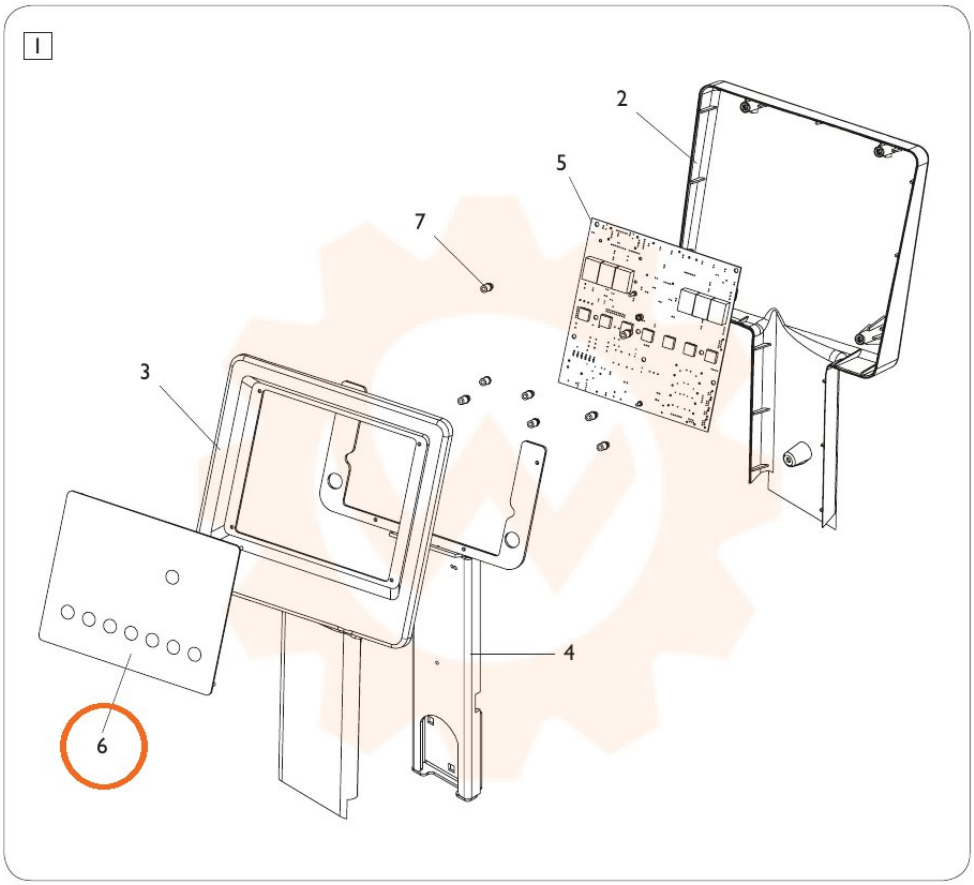



TORNA AL COMPLESSIVO
RETURNS TO OVERALL