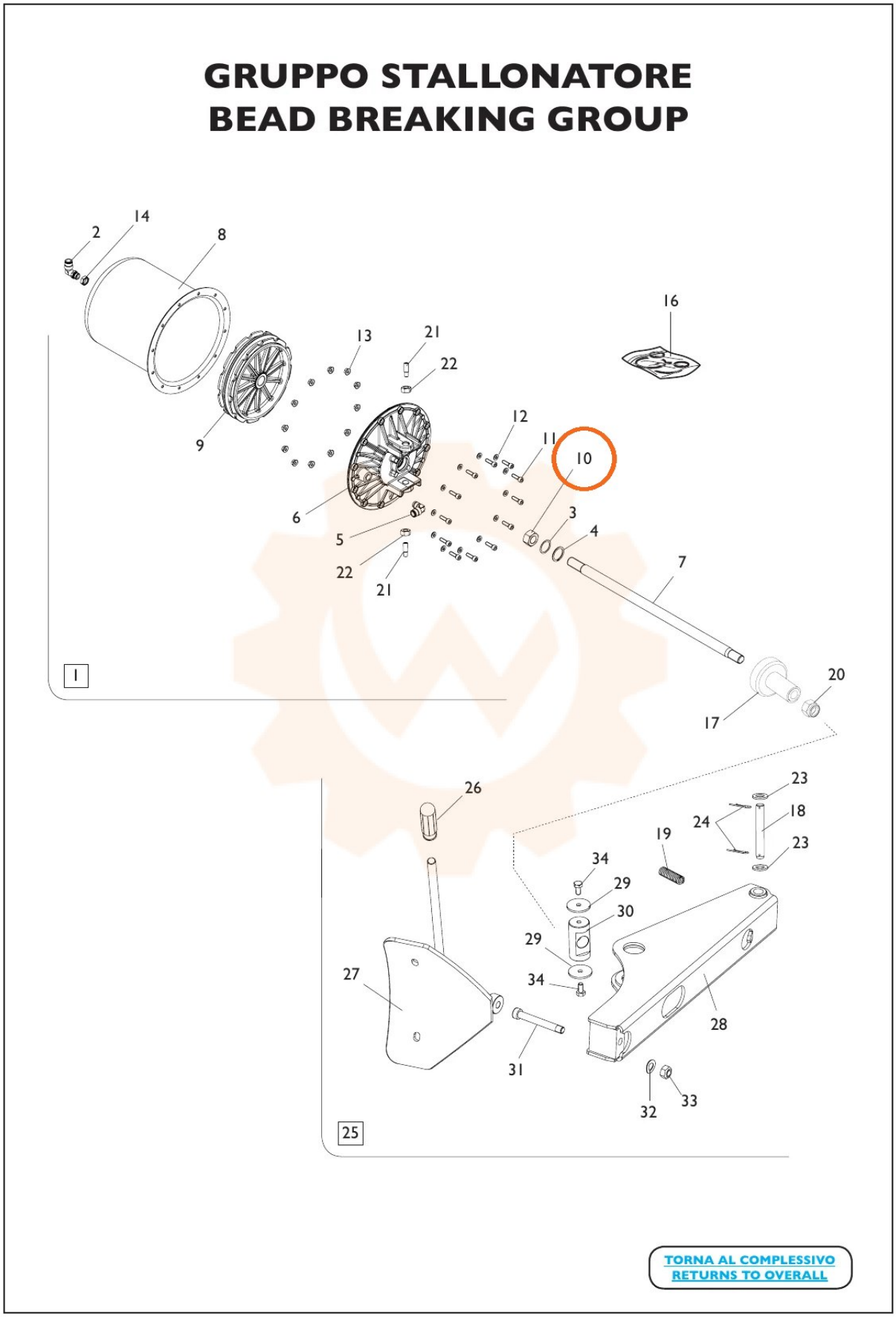
GRUPPO STALLONATORE
BEAD BREAKING GROUP
14
2
8
16
13
21
22
12
11
10
9
6
5
3
4
22
21
7
1
20
17
26
23
18
24
19
23
34
29
30
29
27
34
28
31
32
33
25
TORNA AL COMPLESSIVO
RETURNS TO OVERALL