Overstroomklep dumpener | Mondolfo Ferro J101-1130101

Mondolfo Ferro Titan PI 245HC · 2019 · Tekening 6 · positie 6

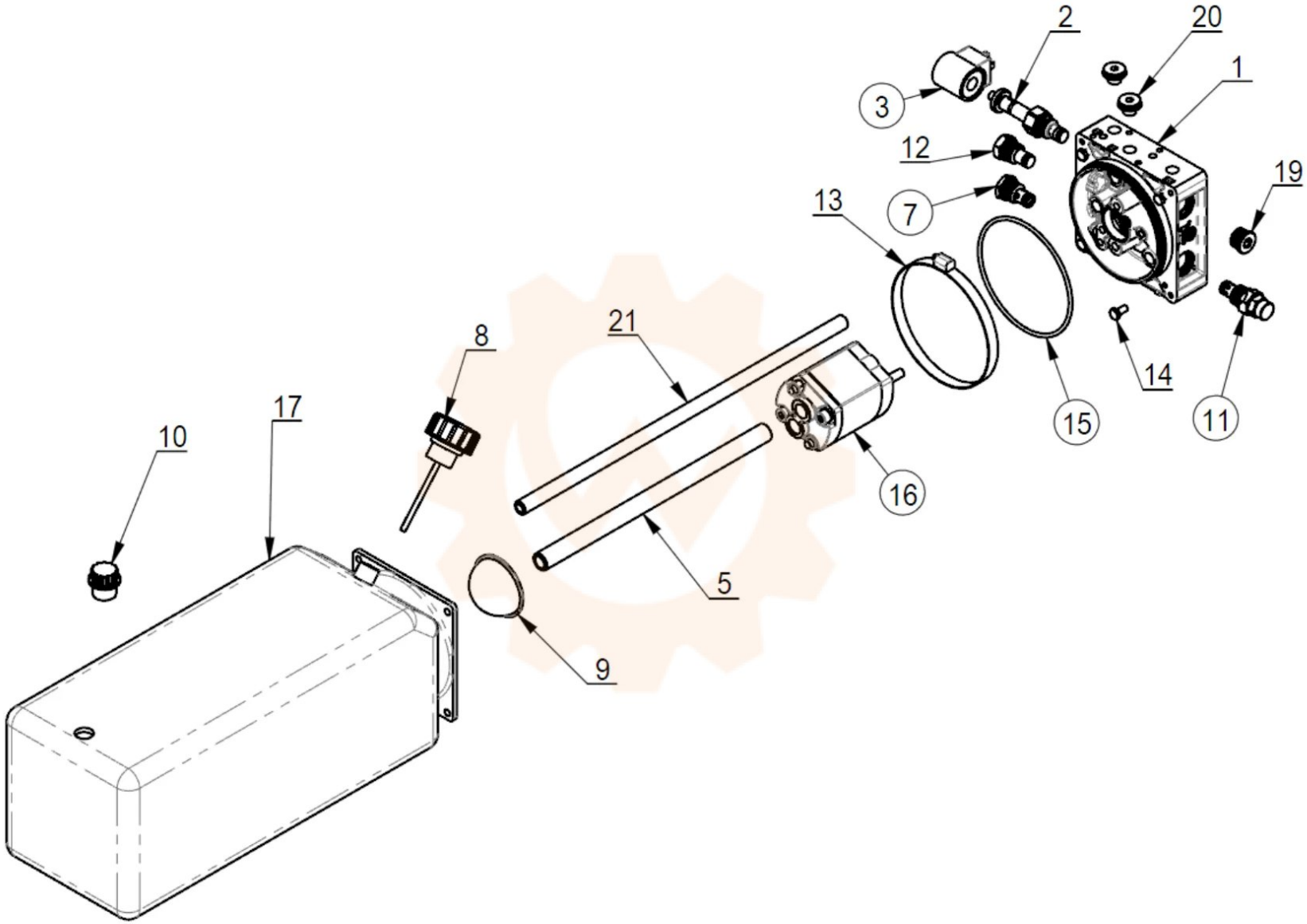
2
20
1
3
12
19
13
7
21
8
17
10
14
11
15
16
5
9