Borgring voor as d. 12 | Mondolfo Ferro 2-00025

Mondolfo Ferro MT3000 Tilt UP · 2015 · Tekening 11 · positie 19

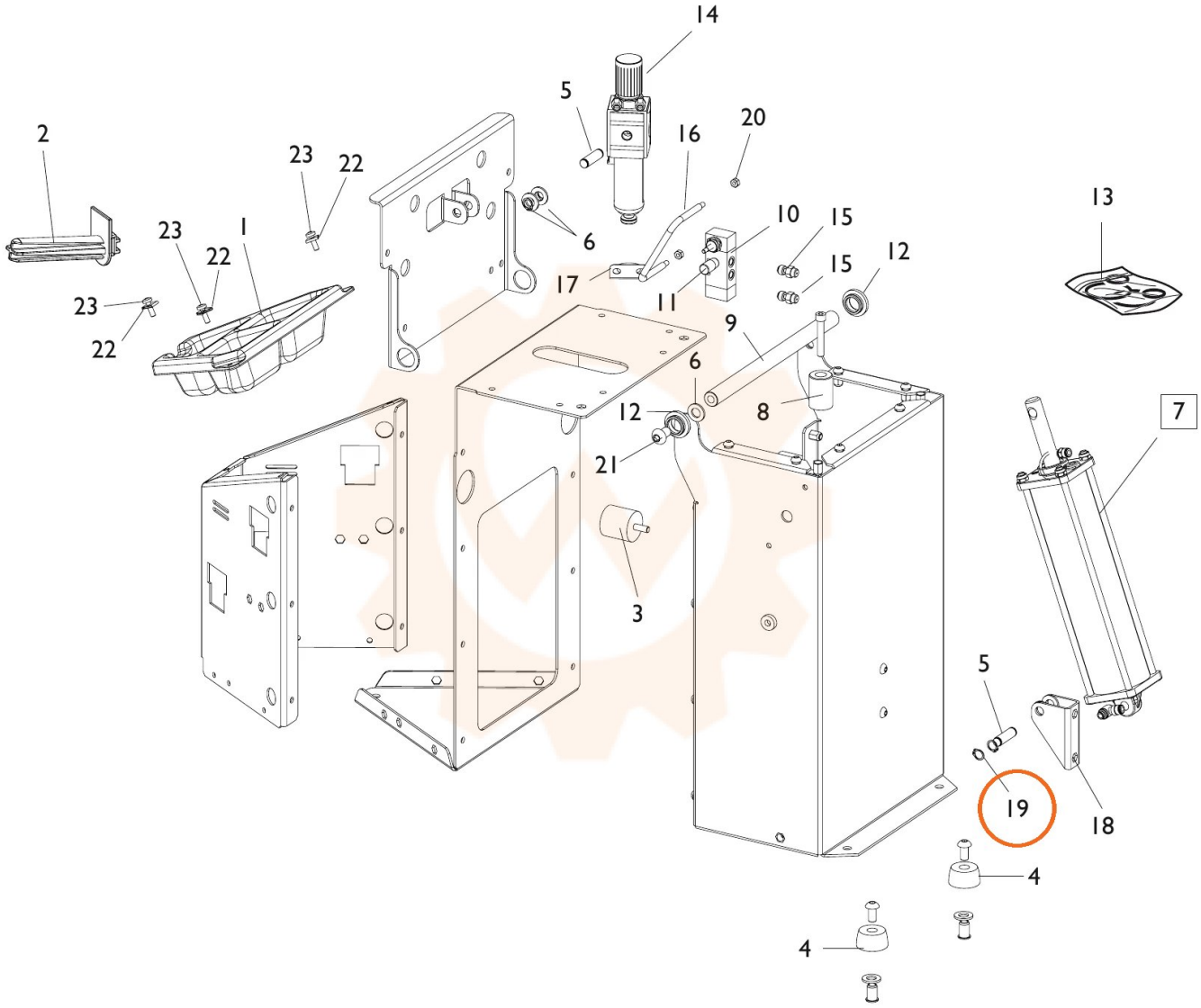
14
5
2
23
22
16
20
23
22
1
6
10
15
13
17
15
12
23
22
11
9
6
12
8
7
12
21
3
5
19
18
4
4