Deksel | Mondolfo Ferro 430991

Mondolfo Ferro Startline S132 LL · 2016 · Tekening 9 · positie 9

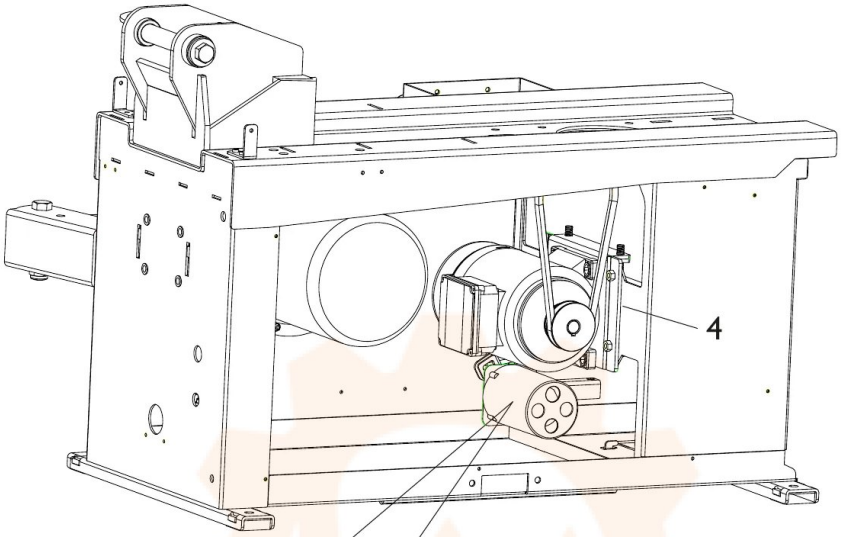
4

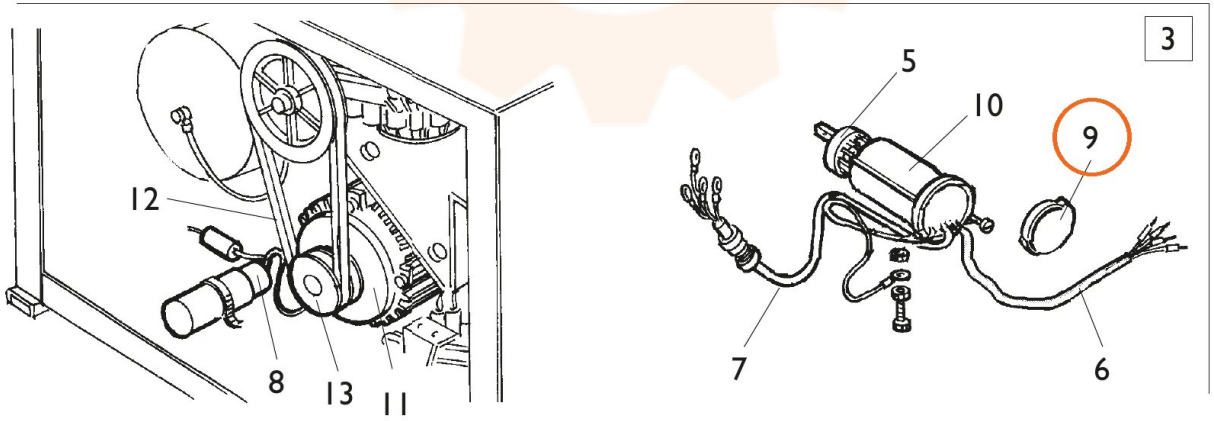
3
5
10
9
12
8
13
11
7
6