Motor 230V/1/60HZ | Mondolfo Ferro TC-10-M000017

Mondolfo Ferro Startline S226 · 2019 · Tekening 18 · positie 9

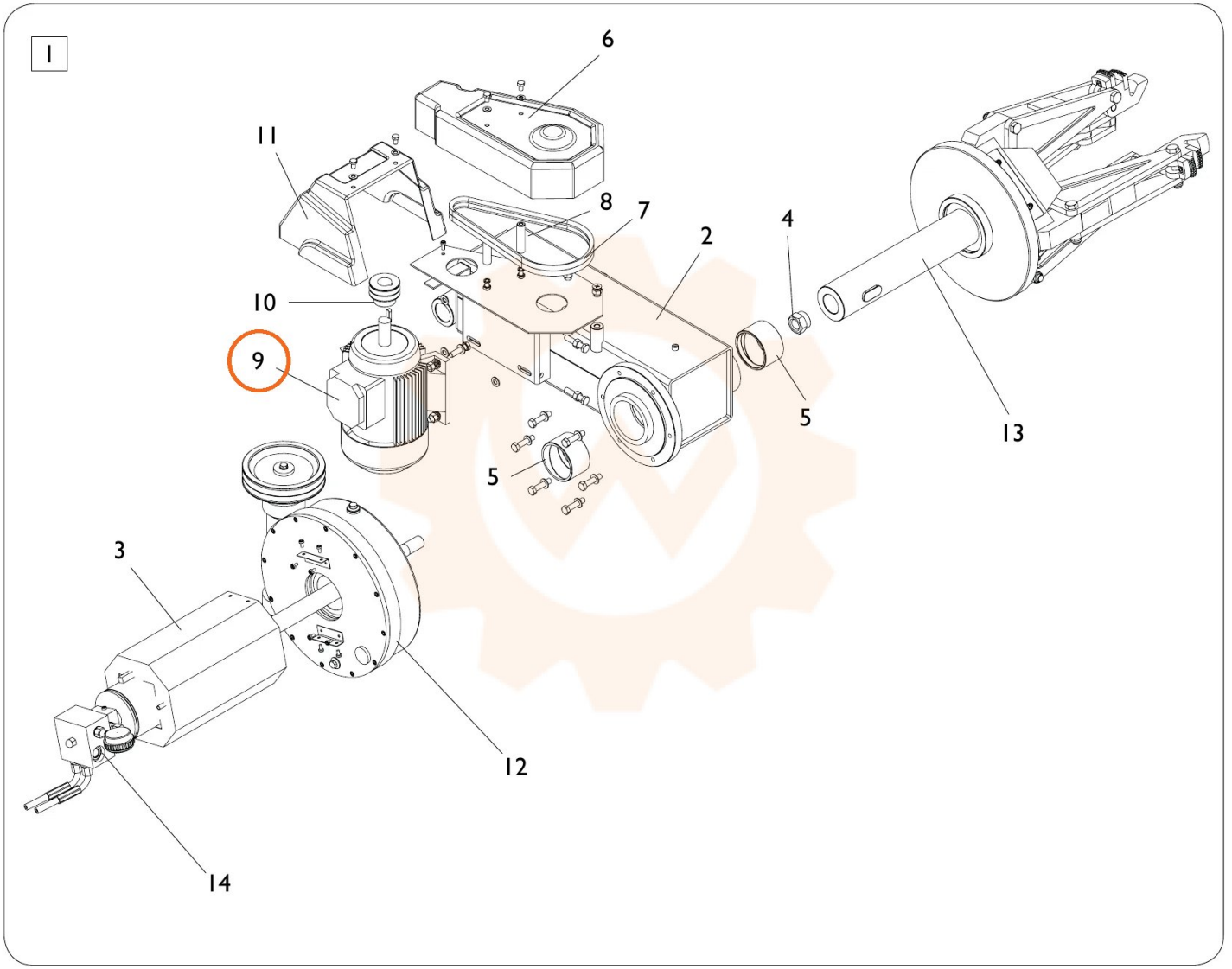
1
6
11
8
7
2
4
10
9
5
13
5
3
12
14