206-00 3-armig trekker met draaibare, in hoogte verstelbaar trekhaken, tot 100 mm klembereik, 100 mm spandiepte



BESCHRIJVING

De zware trekker, 3-armig, met draaibare en in hoogte verstelbare trekhaken wordt gebruikt voor het centrisch trekken van grote lagers, tandwielen en schijven in alle gangbare maten voor Ambacht, werkplaats en Industrie. Hiermee kan elk onderdeel worden losgemaakt dat op een as zit en van buiten vrij toegankelijk is. De draaibare trekhaken passen zich aan elke inbouwsituatie aan en zijn door de verstelbaarheid van de spandiepte universeel inzetbaar. Afhankelijk van de uitvoering verschilt de klauwvorm. De uitvoering met drie armen garandeert een gelijkmatige lastverdeling en daardoor een bijzonder veilige grip op het af te trekken onderdeel.

TOEPASSINGSGEBIED

Voor het centrisch trekken van grote lagers, tandwielen en schijven in alle gangbare maten voor Ambacht, werkplaats en Industrie.

VOORDEEL

- Verstelbare trekhaken voor individuele aanpassing van de spandiepte
- Trekhaken met verschillende klauwvormen voor flexibel werken
- Klauwuiteinde met sleuf biedt houvast voor de schroef als extra ondersteuning bij het trekken.
- Veilige plaatsing van de spindel door de draaibare spindelpunt, zowel op gladde oppervlakken als bij centreringen (Switch Technology)
- De 3-armige uitvoering zorgt voor een gelijkmatige krachtverdeling en maakt hogere trekkrachten mogelijk.
- Anti-slipinrichting aan de spindelkop voor veilig werken met Sleutels
- Uitloop van de spindel ter bescherming van de Schroefdraad

OPERATIE

- Trekhaken van buiten op het te trekken onderdeel positioneren
- Klauwen onder het onderdeel zwenken
- Spindel voor fixatie handmatig op druk trekken
- Zeskant op de spindelkop met een ratel of een steekringsleutel in beweging brengen totdat het onderdeel is losgekomen

STAMGEGEVENS

GTIN [GTIN]	4021176029158
Land van herkomst	DE
Materiaal	Gereedschapsstaal
Serie	206
Brutogewicht [kg]	0,605 kg
Inhoud van de verpakking	1 deel
Verpakkingswet	Rezykkat rHDPE 61
Wereldwijde verkoopbaarheid	Ja (REACH, RoHS, POP, PROP65, TSCA)

ONDERDELEN

- 202-0-T_Brug
- 206-00-100-S_3 trekhaken (set)
- 612110_Spindel

APPLICATIE AFBEELDING

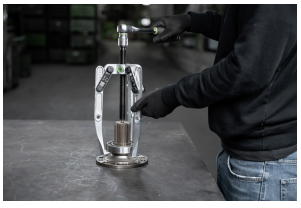

DETAILAFBEELDING



3-armig trekker met draaibare, in hoogte verstelbaar trekhaken, tot 100 mm klembereik, 100 mm spandiepte

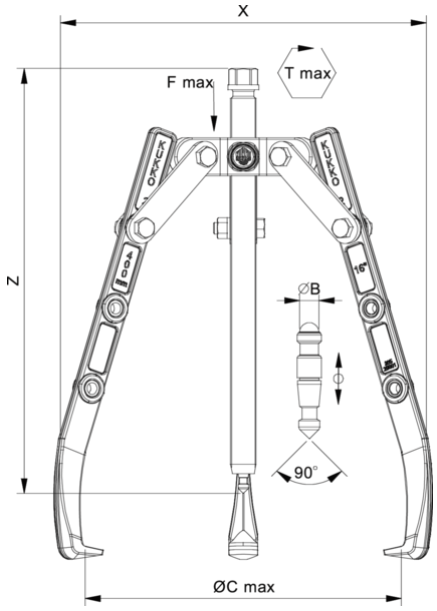

Afkorting	Attribuut	Wert
X	Totale breedte [mm]	130 mm
Y	Totale diepte [mm]	130 mm
Z	Totale hoogte [mm]	130 mm
A	Klemdiepte buiten aftrekken [mm]	100 mm
S1	Breedte over vlakken [mm]	13 mm
Cmin	Spanwijdte buiten aftrekken (min.) [mm]	0 mm
Cmax	Spanbreedte buiten aftrekken (max.) [mm]	100 mm
K	Dikte van de haakwortel aan de punt (klauwdikte K) [mm]	2 mm
J	Haakbasisbreedte (klauwbreedte J) [mm]	14 mm
O	Bruikbare haakbasisdiepte (bruikbare klauwdiepte O) [mm]	12 mm
H	Totale haakworteldiepte (totale klauwdiepte H) [mm]	27 mm
L	Totale klauwdikte (L+1mm) (klauwafstand tot basisoppervlak) [mm]	7,5 mm
Tmax	Max. koppel [Nm]	50 Nm
Fmax	Maximale trekkracht [t]	3.5 t
Fmax	Max. trekkracht [kN]	35 kN

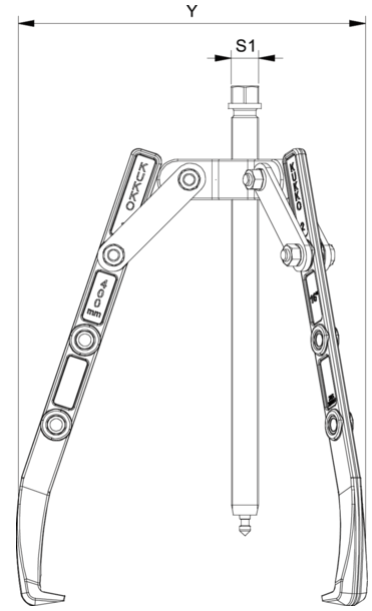

Afkorting	Attribuut	Wert
X	Totale breedte [mm]	130 mm
Y	Totale diepte [mm]	130 mm
Z	Totale hoogte [mm]	130 mm
A	Klemdiepte buiten aftrekken [mm]	100 mm
S1	Breedte over vlakken [mm]	13 mm
Cmin	Spanwijdte buiten aftrekken (min.) [mm]	0 mm
Cmax	Spanbreedte buiten aftrekken (max.) [mm]	100 mm
K	Dikte van de haakwortel aan de punt (klauwdikte K) [mm]	2 mm
J	Haakbasisbreedte (klauwbreedte J) [mm]	14 mm
O	Bruikbare haakbasisdiepte (bruikbare klauwdiepte O) [mm]	12 mm
H	Totale haakworteldiepte (totale klauwdiepte H) [mm]	27 mm
L	Totale klauwdikte (L+1mm) (klauwafstand tot basisoppervlak) [mm]	7,5 mm
Tmax	Max. koppel [Nm]	50 Nm
Fmax	Maximale trekkracht [t]	3.5 t
Fmax	Max. trekkracht [kN]	35 kN

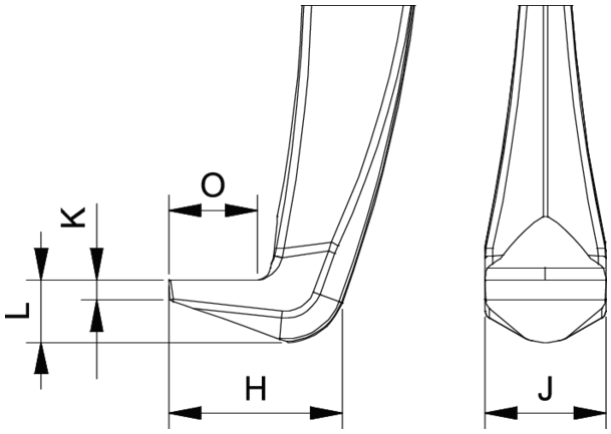

Afkorting	Attribuut	Wert
X	Totale breedte [mm]	130 mm
Y	Totale diepte [mm]	130 mm
Z	Totale hoogte [mm]	130 mm
A	Klemdiepte buiten aftrekken [mm]	100 mm
S1	Breedte over vlakken [mm]	13 mm

Cmin	Spanwijdte buiten aftrekken (min.) [mm]	0 mm
Cmax	Spanbreedte buiten aftrekken (max.) [mm]	100 mm
K	Dikte van de haakwortel aan de punt (klauwdikte K) [mm]	2 mm
J	Haakbasisbreedte (klauwbreedte J) [mm]	14 mm
O	Bruikbare haakbasisdiepte (bruikbare klauwdiepte O) [mm]	12 mm
H	Totale haakworteldiepte (totale klauwdiepte H) [mm]	27 mm
L	Totale klauwdikte (L+1mm) (klauwafstand tot basisoppervlak) [mm]	7,5 mm
Tmax	Max. koppel [Nm]	50 Nm
Fmax	Maximale trekkracht [t]	3.5 t
Fmax	Max. trekkracht [kN]	35 kN

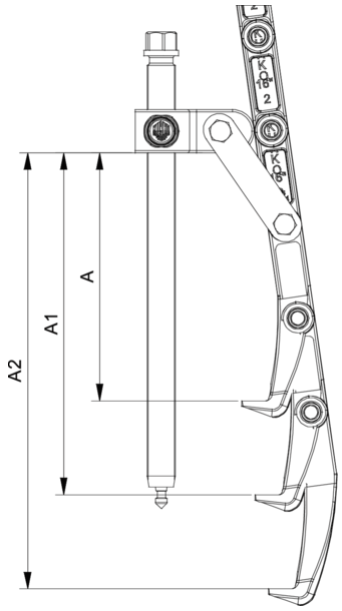

Afkorting	Attribuut	Wert
X	Totale breedte [mm]	130 mm
Y	Totale diepte [mm]	130 mm
Z	Totale hoogte [mm]	130 mm
A	Klemdiepte buiten aftrekken [mm]	100 mm
S1	Breedte over vlakken [mm]	13 mm
Cmin	Spanwijdte buiten aftrekken (min.) [mm]	0 mm
Cmax	Spanbreedte buiten aftrekken (max.) [mm]	100 mm
K	Dikte van de haakwortel aan de punt (klauwdikte K) [mm]	2 mm
J	Haakbasisbreedte (klauwbreedte J) [mm]	14 mm
O	Bruikbare haakbasisdiepte (bruikbare klauwdiepte O) [mm]	12 mm
H	Totale haakworteldiepte (totale klauwdiepte H) [mm]	27 mm
L	Totale klauwdikte (L+1mm) (klauwafstand tot basisoppervlak) [mm]	7,5 mm
Tmax	Max. koppel [Nm]	50 Nm
Fmax	Maximale trekkracht [t]	3.5 t
Fmax	Max. trekkracht [kN]	35 kN