Koppeling | Mondolfo Ferro 86200061

Mondolfo Ferro Titan X2035 IP · 2007 · Tekening 1 · positie A8

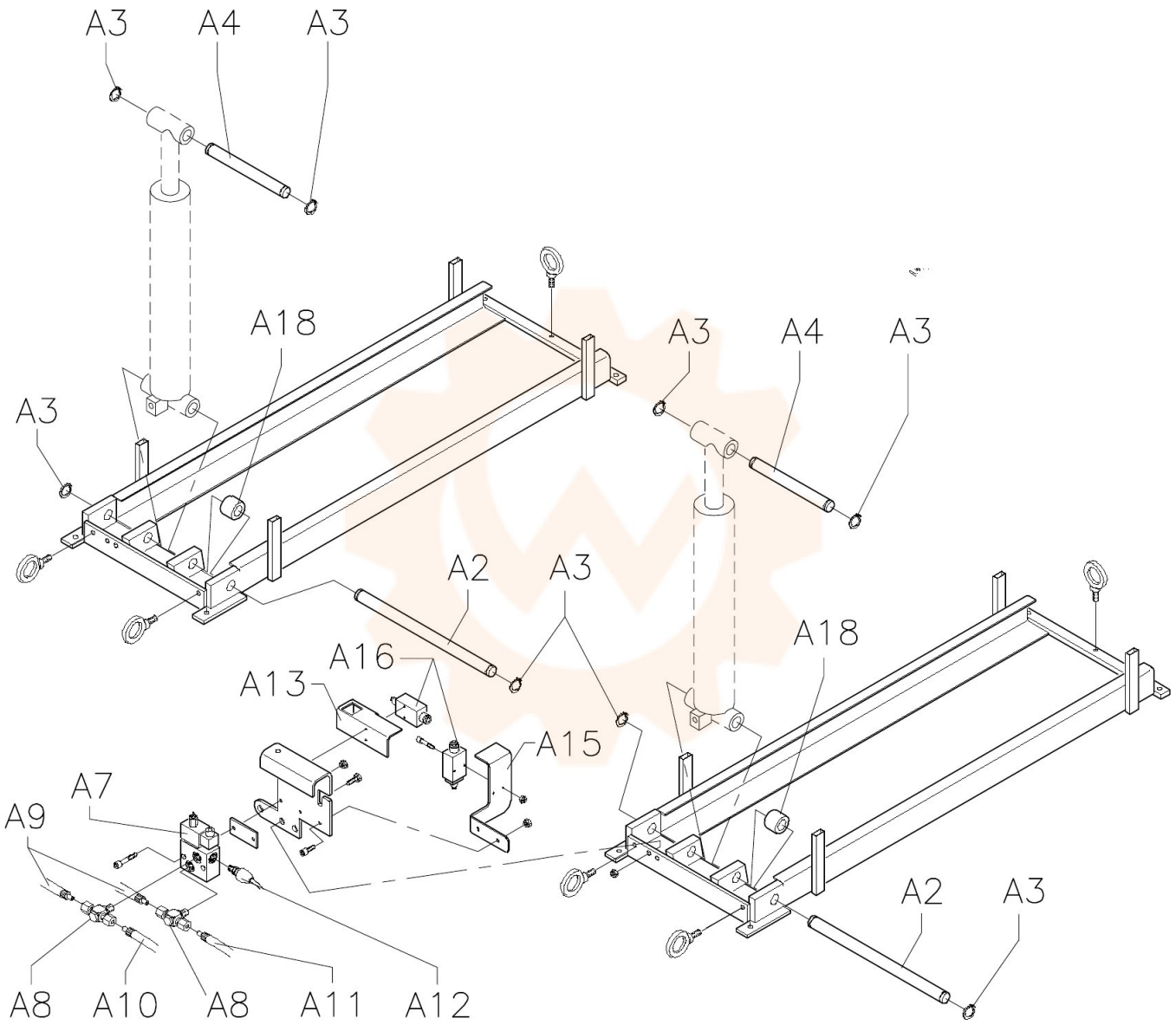
A3
A4
A3
A18
A3
A3
A4
A3
A2
A3
A16
A13
A15
A18
A7
A9
A2
A3
A8
A10
A8
A11
A12