Borgmoer M8 | Mondolfo Ferro 421349

Mondolfo Ferro TC915XD TI · 2025 · Overzichtstekening · positie 6

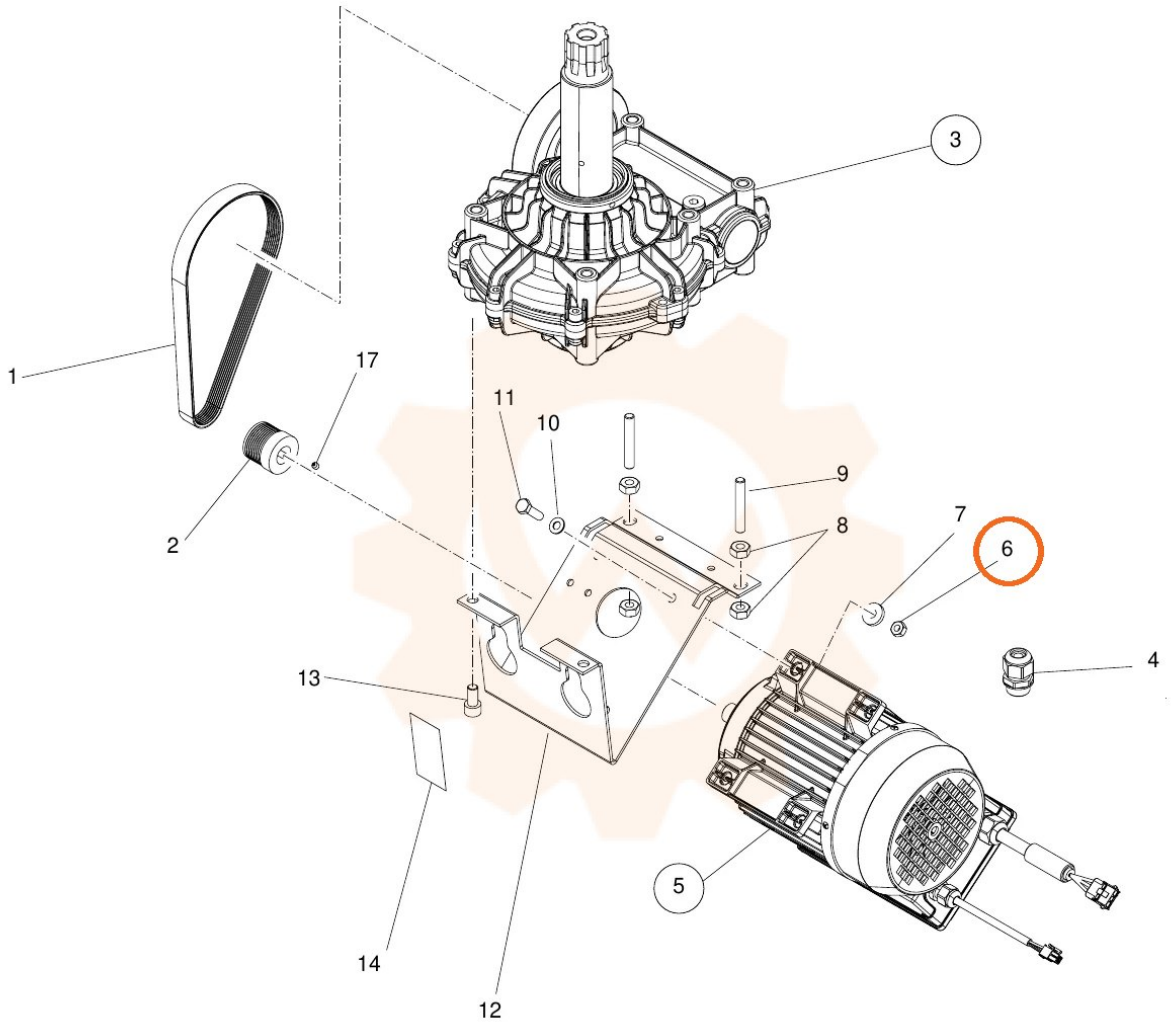
1
2
3
4
5
6
7
8
9
10
11
12
13
14
17