Geluiddemper G.1/8 | Mondolfo Ferro 3-00181

Mondolfo Ferro Aquila Tornado · 2025 · Overzichtstekening · positie 3

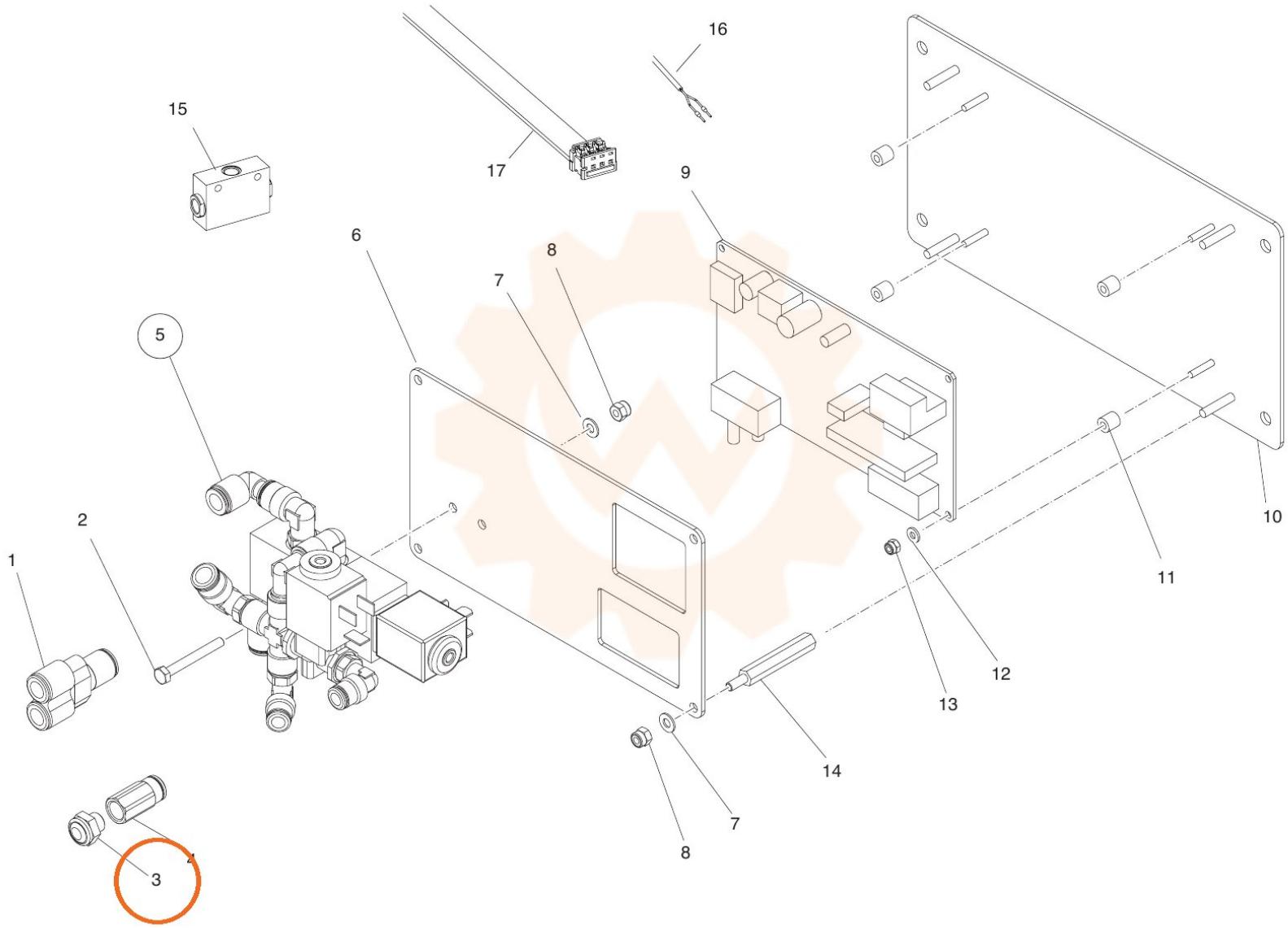
16
15
17
9
6
8
7
5
2
1
10
11
12
13
14
7
8
4
3