Waarschuwingslabel | Mondolfo Ferro 3016582

Mondolfo Ferro TB120 · 2024 · Tekening 3 · positie 14 (2 keer op deze tekening)

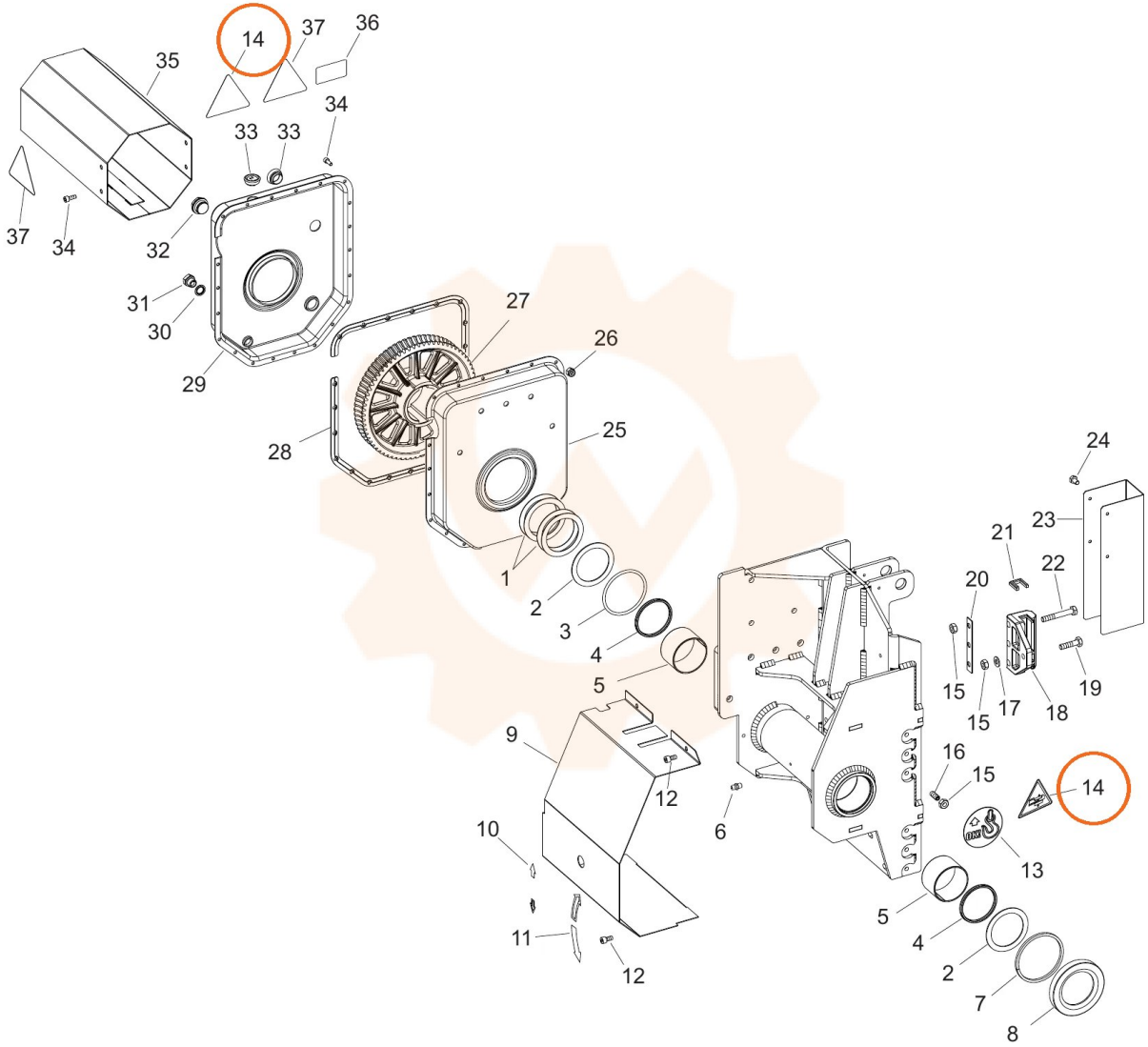
14
37
36
35
34
33
33
37
34
32
31
30
29
27
26
28
25
1
2
3
4
5
24
23
21
22
20
15
15
17
18
19
16
15
14
9
12
10
6
13
5
4
2
7
8
11
12