DISCO STALLONATORE SUPERIORE
UPPER BEAD BREAKER DISC

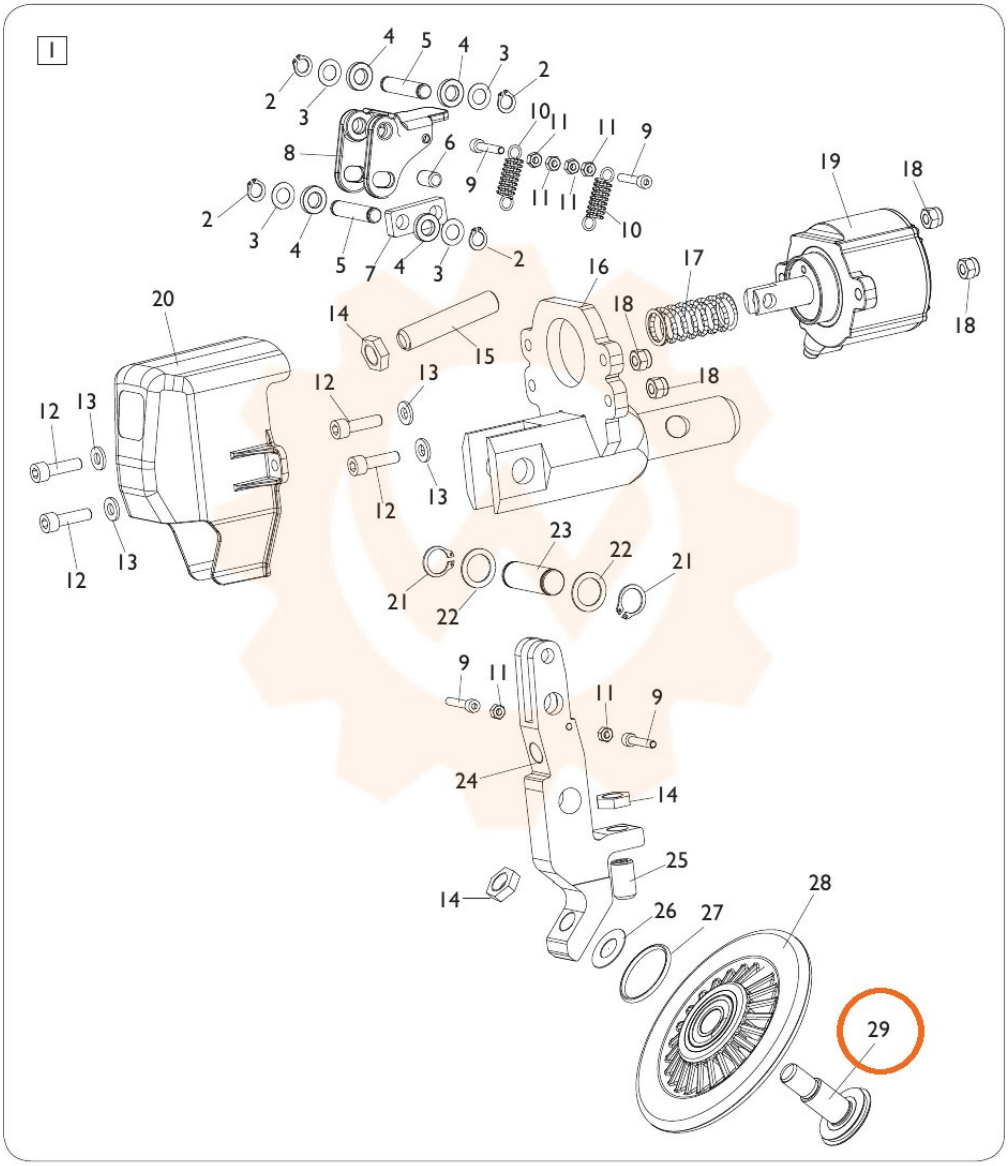

TORNA AL COMPLESSIVO
RETURNS TO OVERALL