Inzetstuk | Mondolfo Ferro 2-03154

Mondolfo Ferro Titan X3000 - X3500 - X4000 · 2021 · Tekening 5 · positie 7

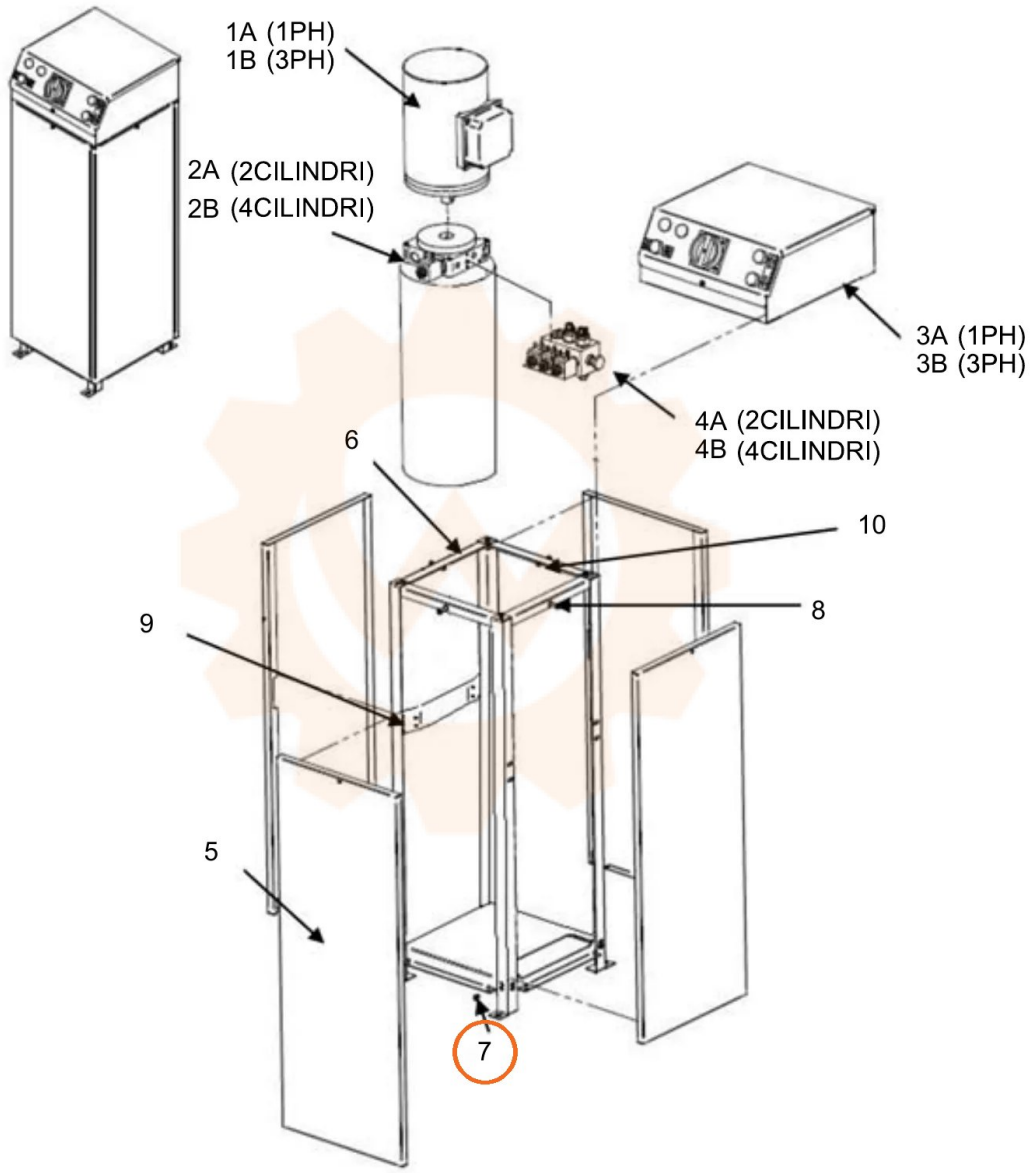
1A (1PH)
1B (3PH)
2A (2CILINDRI)
2B (4CILINDRI)
3A (1PH)
3B (3PH)
4A (2CILINDRI)
4B (4CILINDRI)
6
10
8
9
5
7