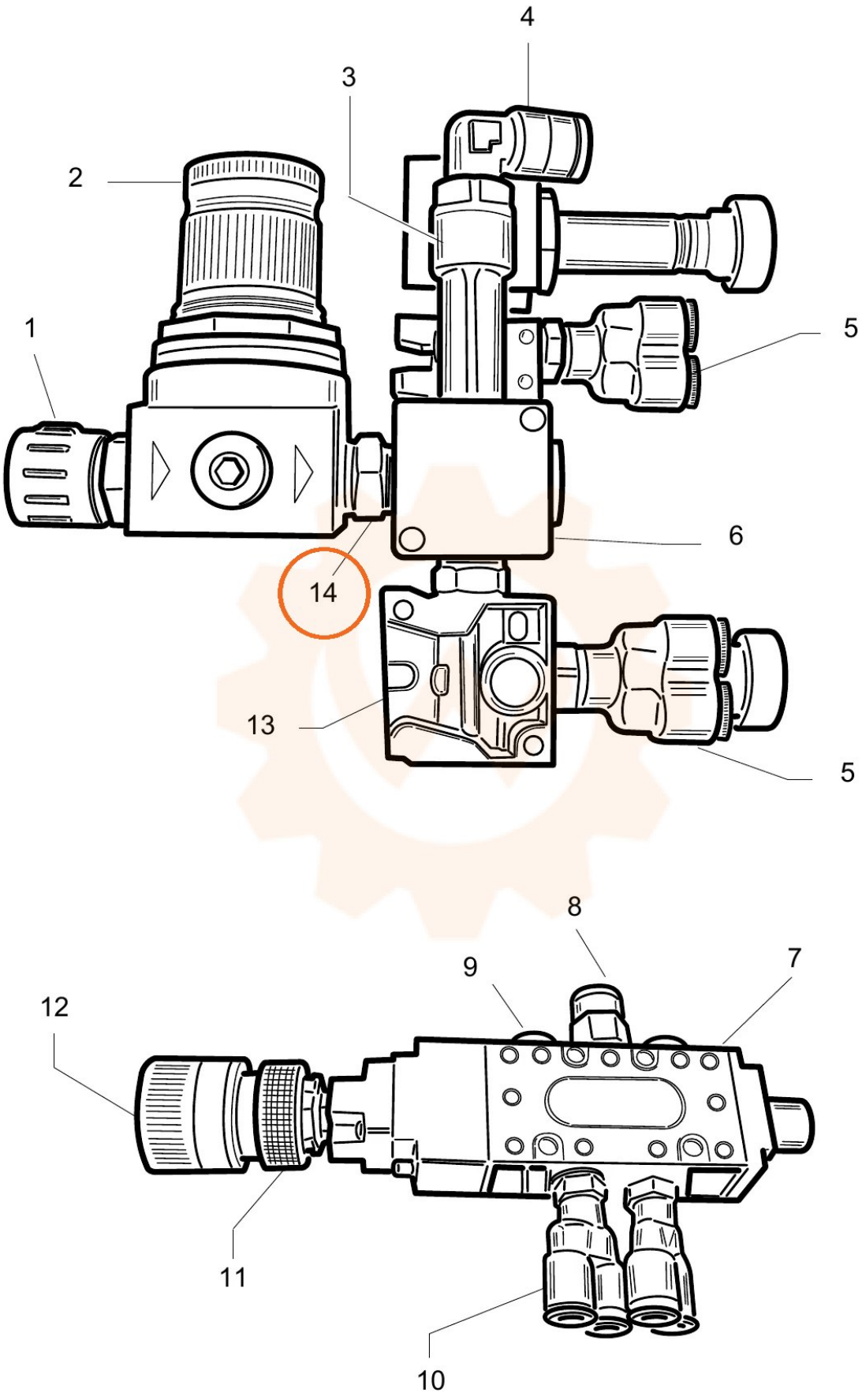
4
3
2
1
5
6
14
13
5
8
9
7
12
11
10