Lage moer M8 | Mondolfo Ferro 2-91680

Mondolfo Ferro Aquila Tornado · 2025 · Overzichtstekening · positie 1

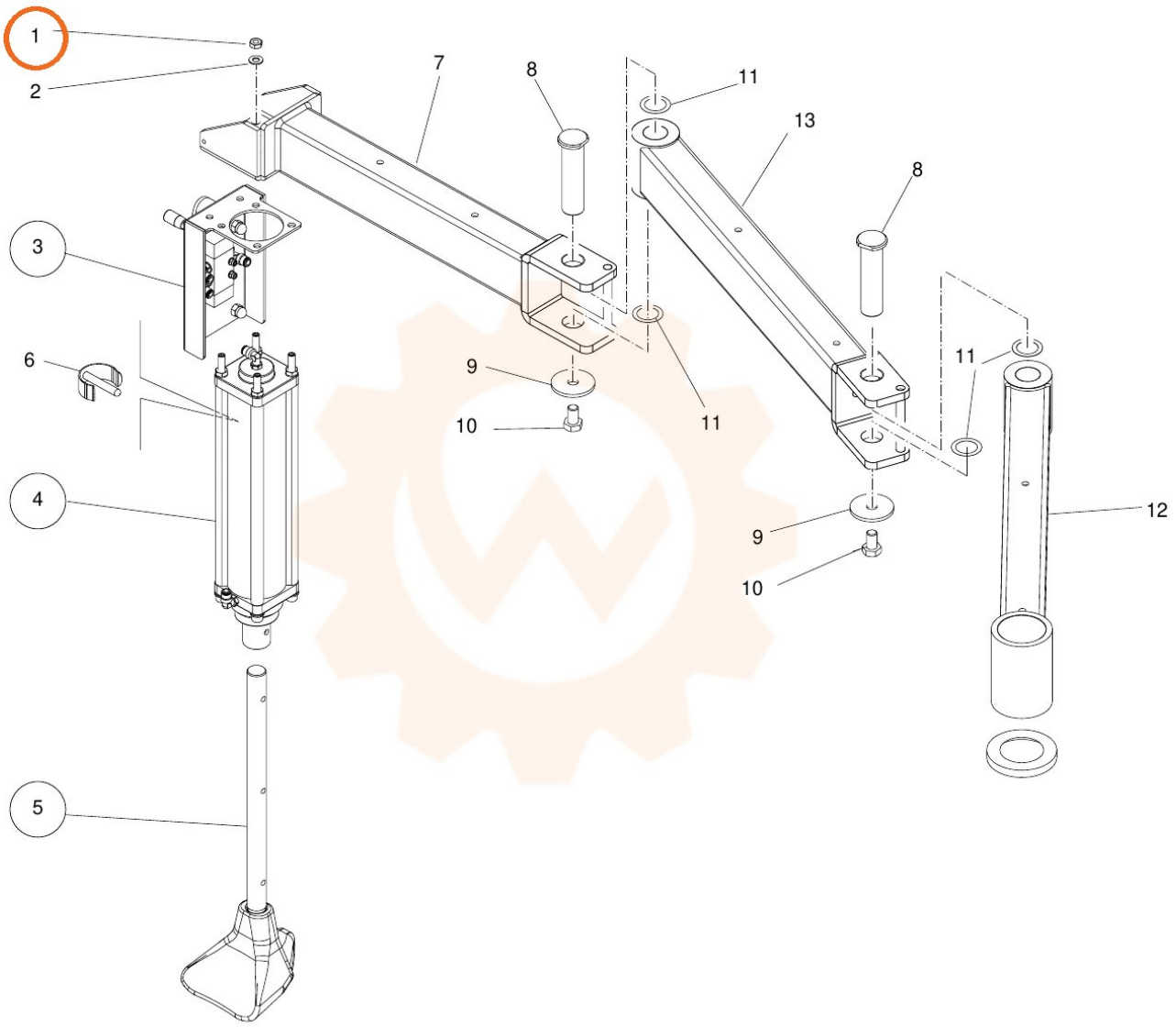
1
2
3
4
5
6
7
8
8
9
9
10
10
11
11
11
12
13