# GRUPPO COMANDO UTENSILE
# TOOL COMMAND GROUP

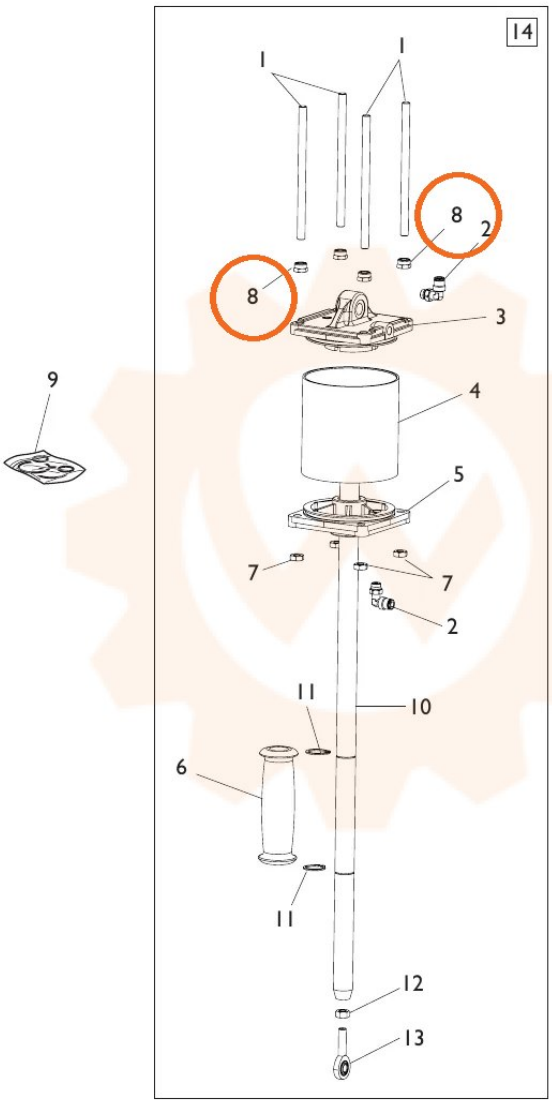


TORNA AL COMPLESSIVO
RETURNS TO OVERALL