Hendel | Mondolfo Ferro 4-111060

Mondolfo Ferro Startline S250 · 2014 · Tekening 11 · positie 6 (2 keer op deze tekening)

VERSIONE MANUALE
MANUAL VERSION

1

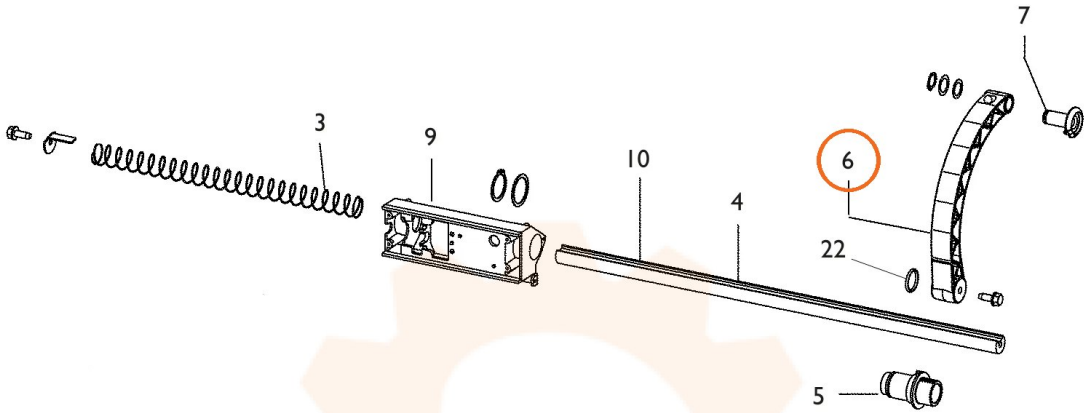

VERSIONE AUTOMATICA
AUTOMATIC VERSION

2

