CABLAGGI ELETTRICI MOTOINV. \ STALLONATORE
ELECTRICAL WIRING MOTOINV. \ BEAD BREAKER

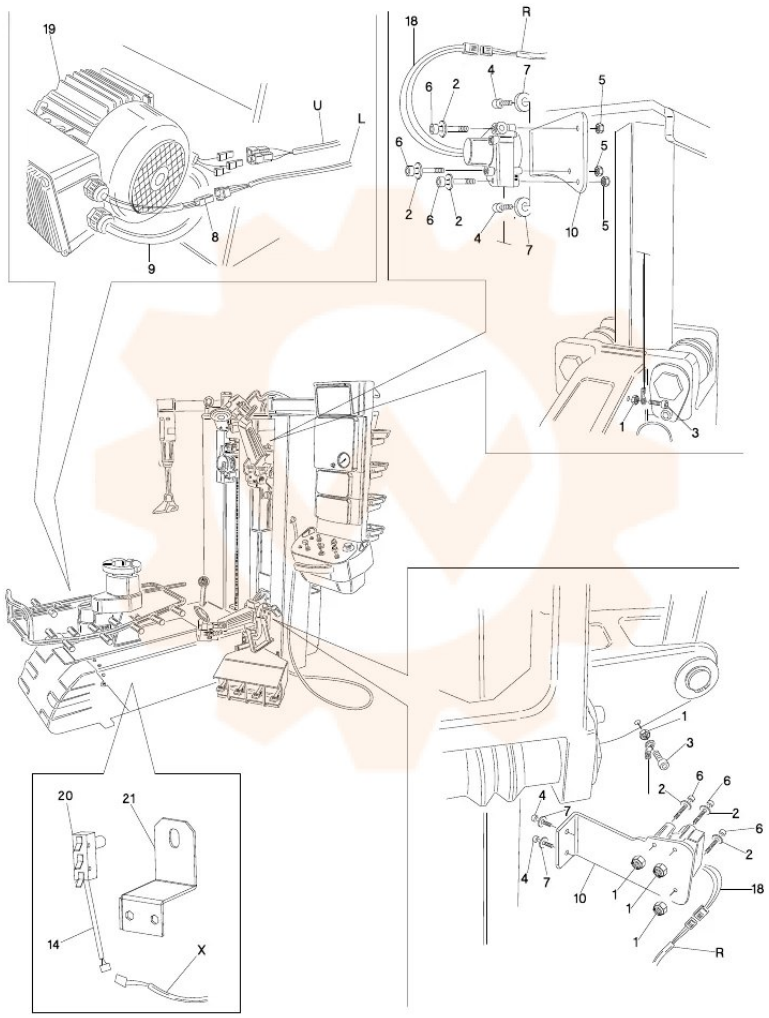

TORNA AL COMPLESSIVO
RETURNS TO OVERALL