Kogel 5/16 | Mondolfo Ferro 2-00243

Mondolfo Ferro MT3000 Van · 2015 · Tekening 7 · positie 4 (2 keer op deze tekening)

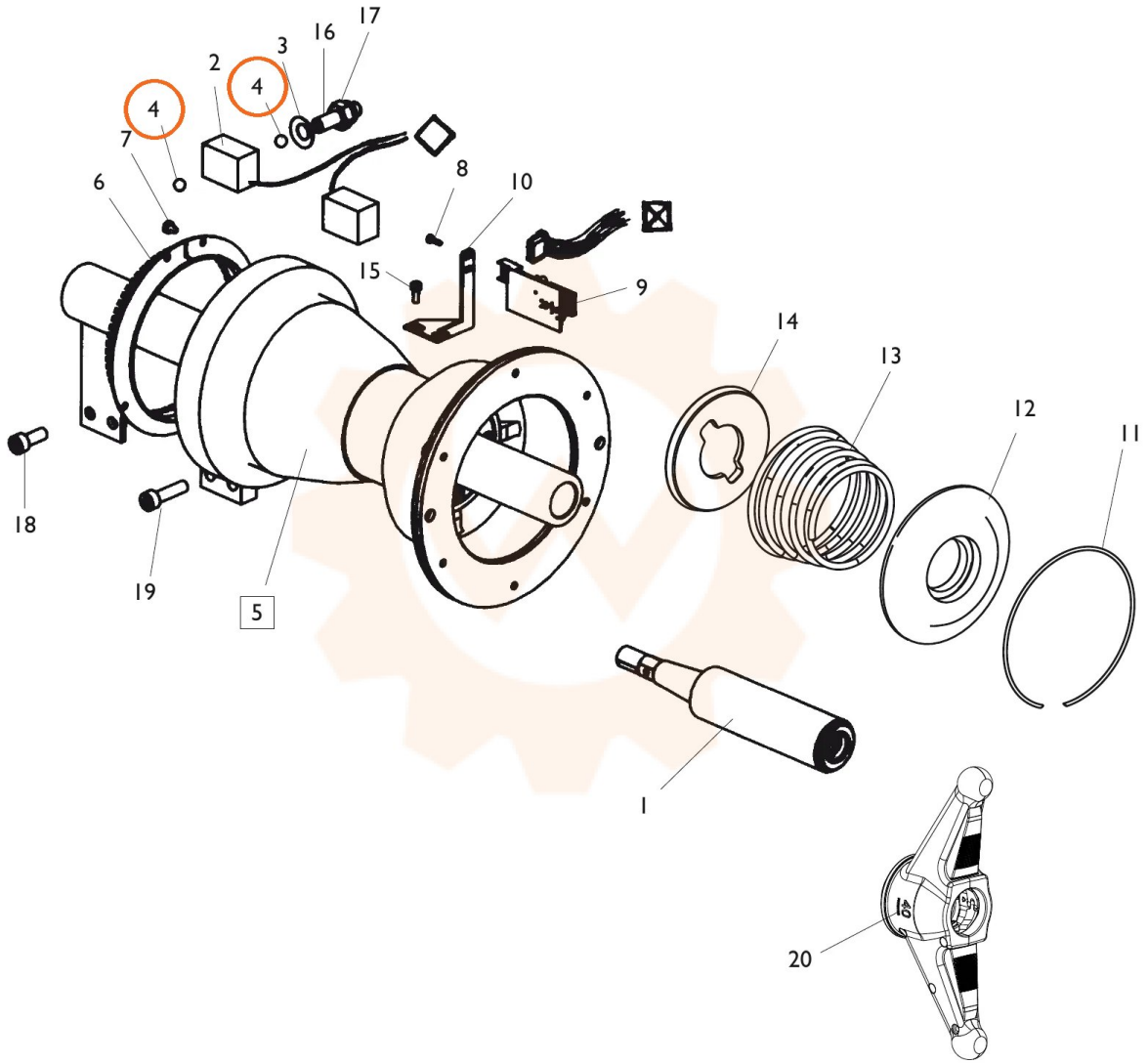
17
16
3
2
4
4
7
6
8
10
15
9
14
13
12
11
18
19
5
1
20