GRUPPO SOLLEVATORE
LIFTER GROUP

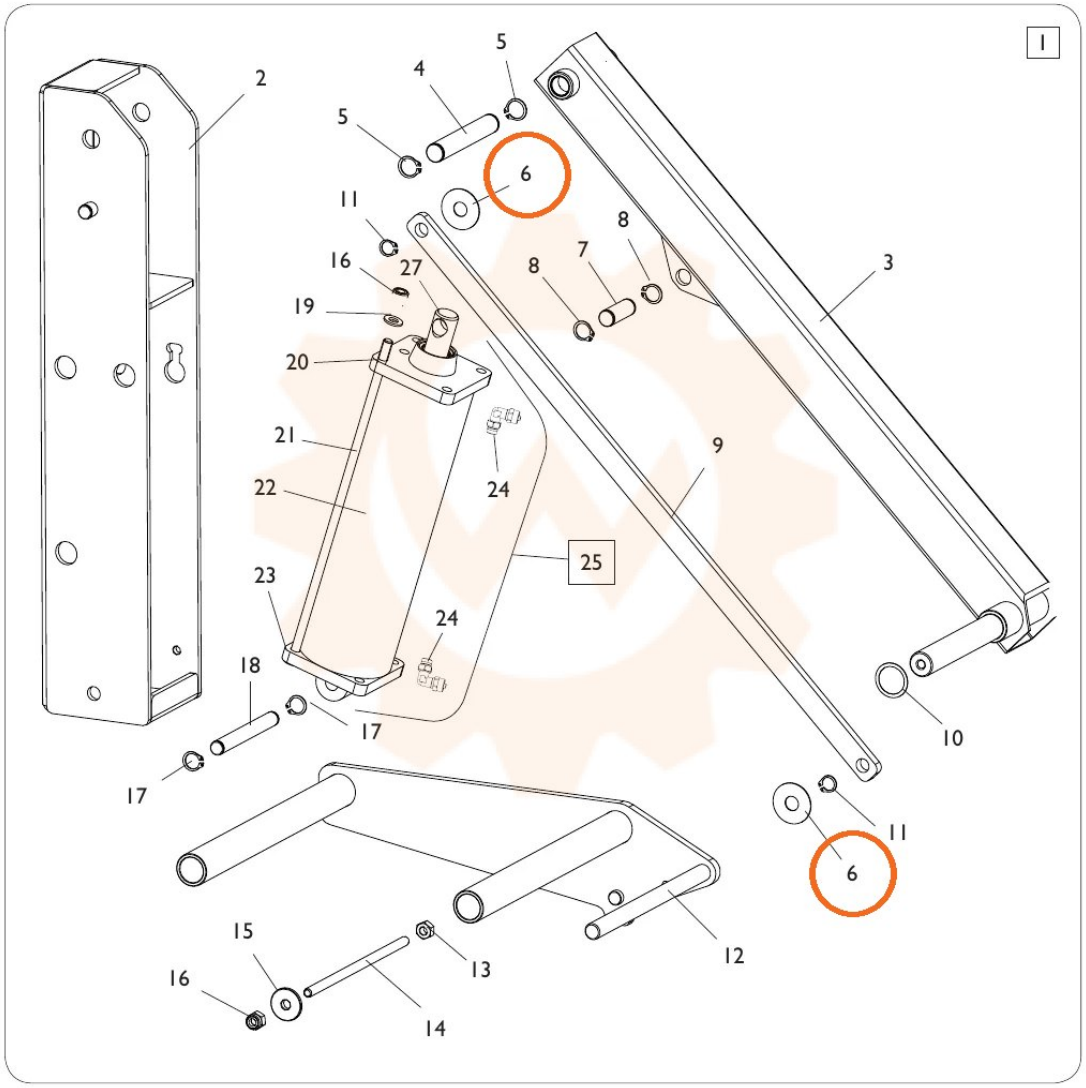

TORNA AL COMPLESSIVO
RETURNS TO OVERALL