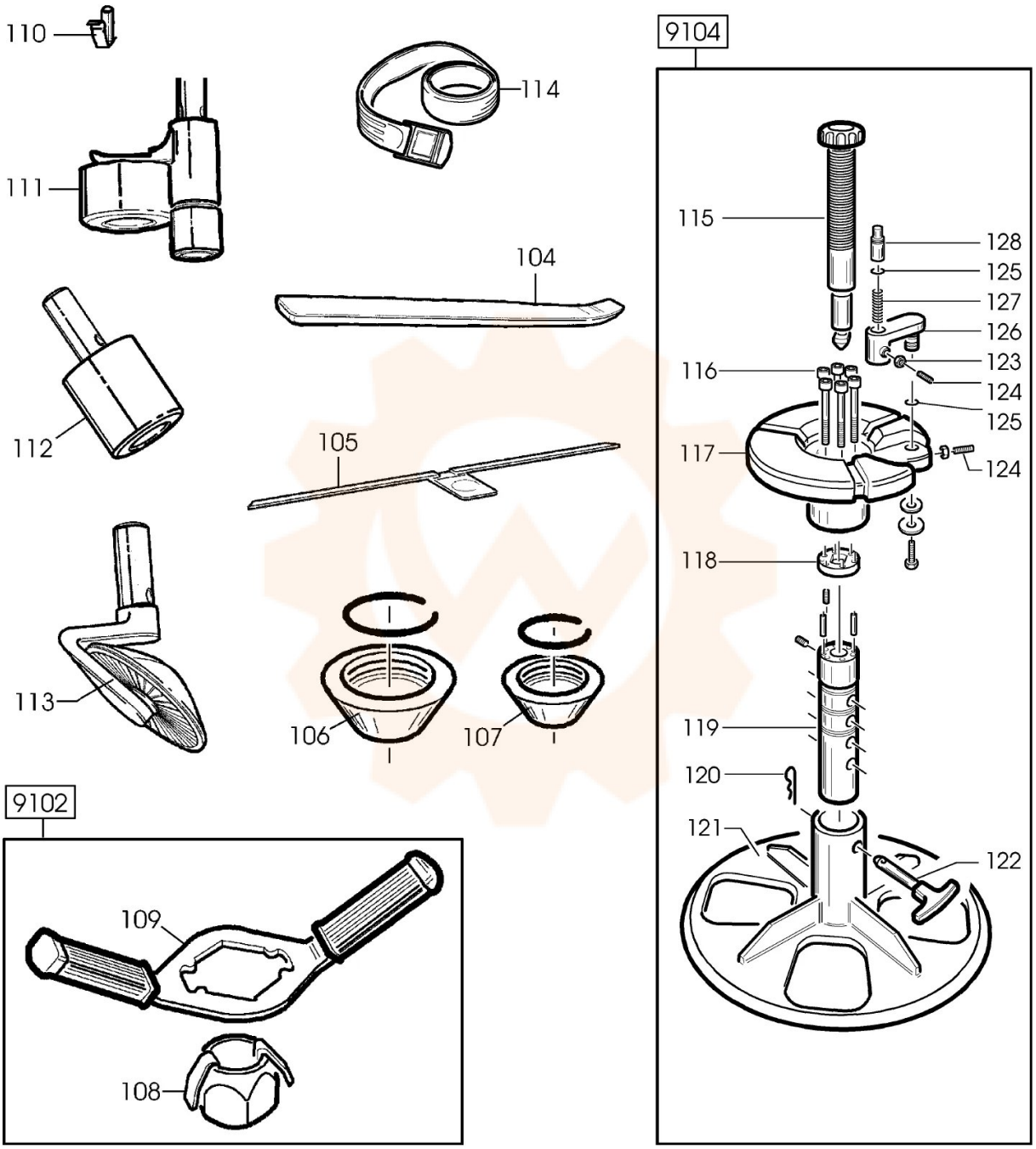
110
111
114
104
112
105
113
106
107
9102
109
108
9104
115
128
125
127
126
123
116
124
125
117
124
118
119
120
121
122