GRUPPO SOLLEVATORE ART. 50
ART. 50 LIFTER GROUP

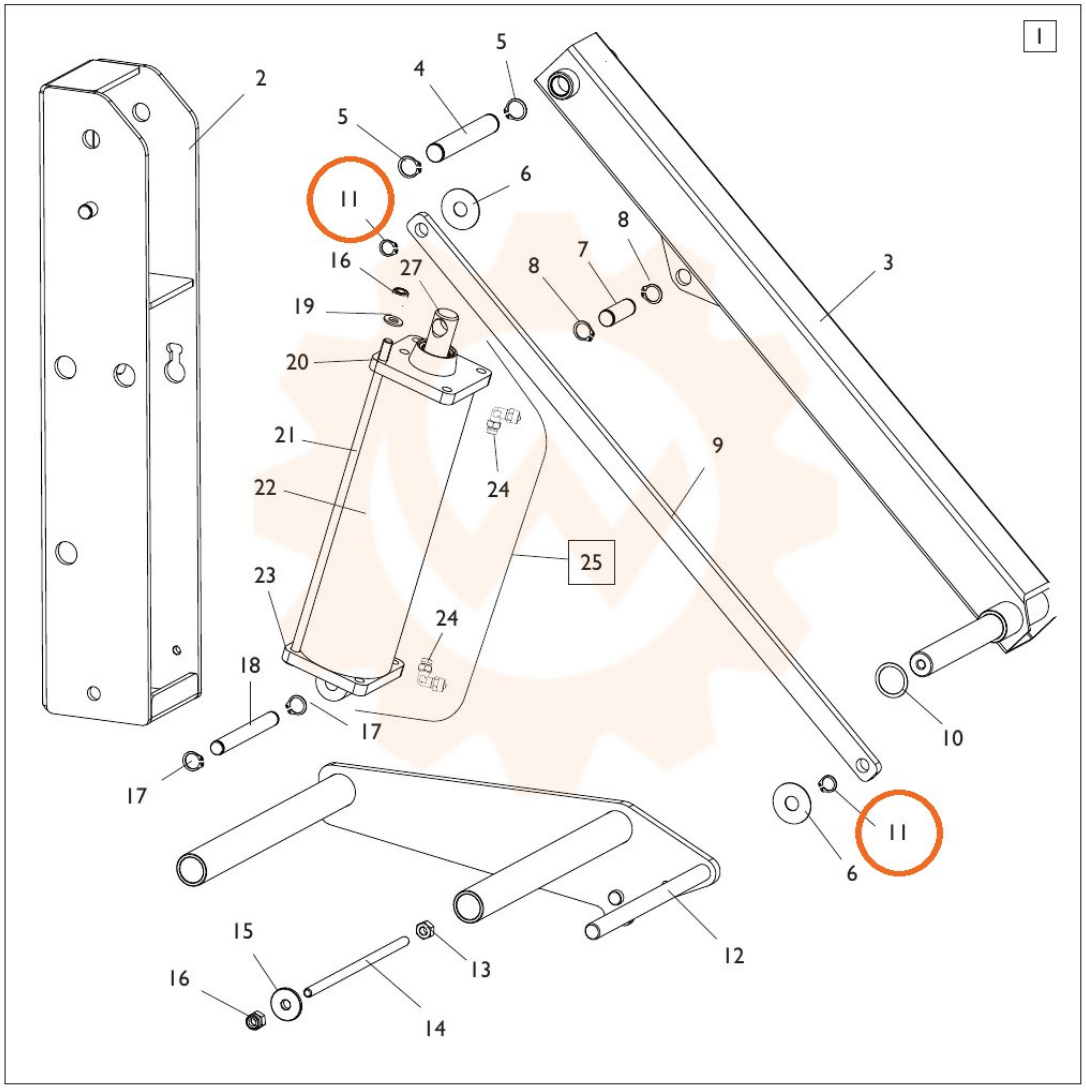

TORNA AL COMPLESSIVO
RETURNS TO OVERALL