Aansluiting | Mondolfo Ferro TB-J-0500100

Mondolfo Ferro WL80 CW · 2021 · Overzichtstekening · positie 8 (2 keer op deze tekening)

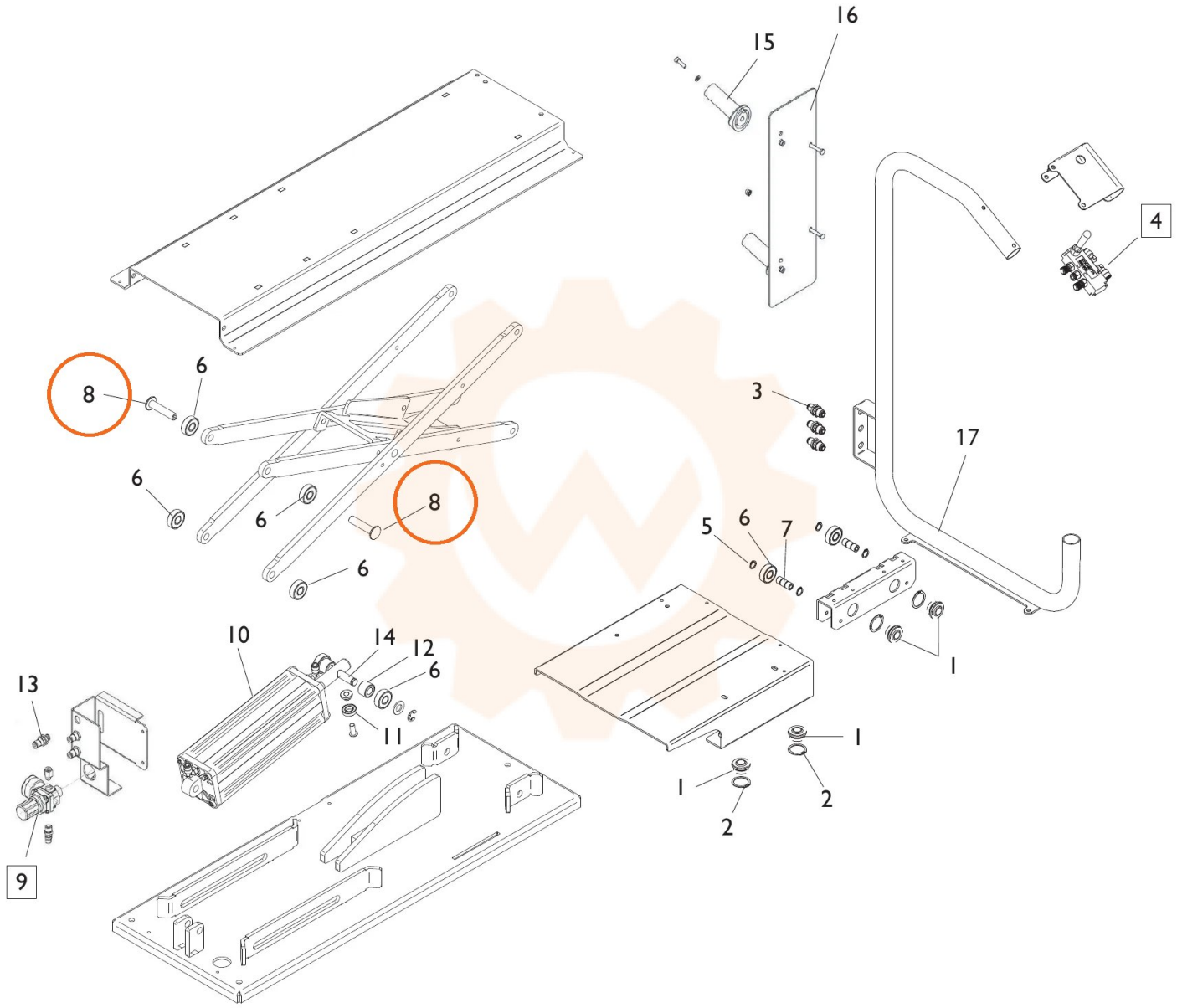
16
15
4
8
6
3
17
6
8
6
6
5
6
7
10
14
12
6
13
11
1
1
2
2
9