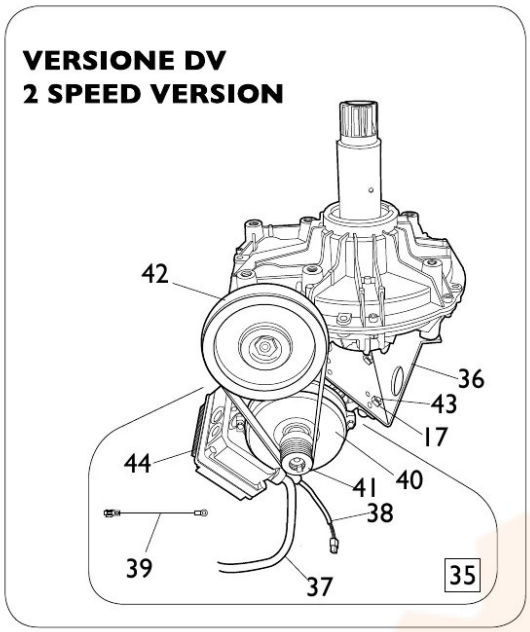
VERSIONE DV
2 SPEED VERSION
42
36
43
17
44
40
41
38
39
37
35

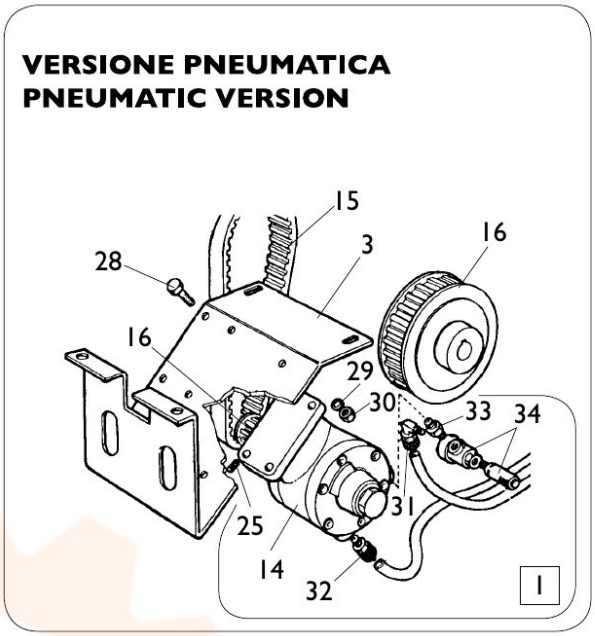
VERSIONE PNEUMATICA
PNEUMATIC VERSION
15
3
16
28
16
29
30
33
34
31
25
14
32
1

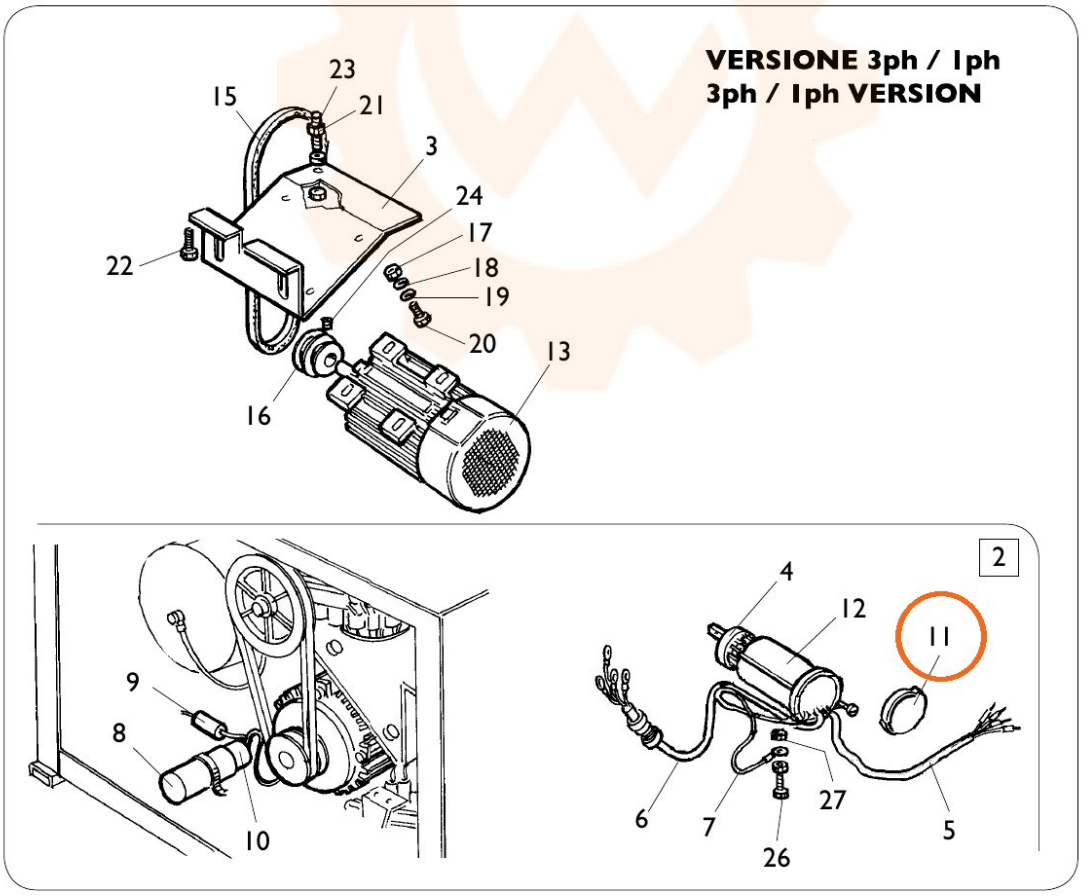
VERSIONE 3ph / 1ph
3ph / 1ph VERSION
23
15
21
3
24
17
22
18
19
20
13
16
9
8
10
2
4
12
11
6
7
27
26
5