Fitting-t-c T 8 C 8 | Mondolfo Ferro 3-03328

Mondolfo Ferro Aquila Audax · 2021 · Tekening 14 · positie 35

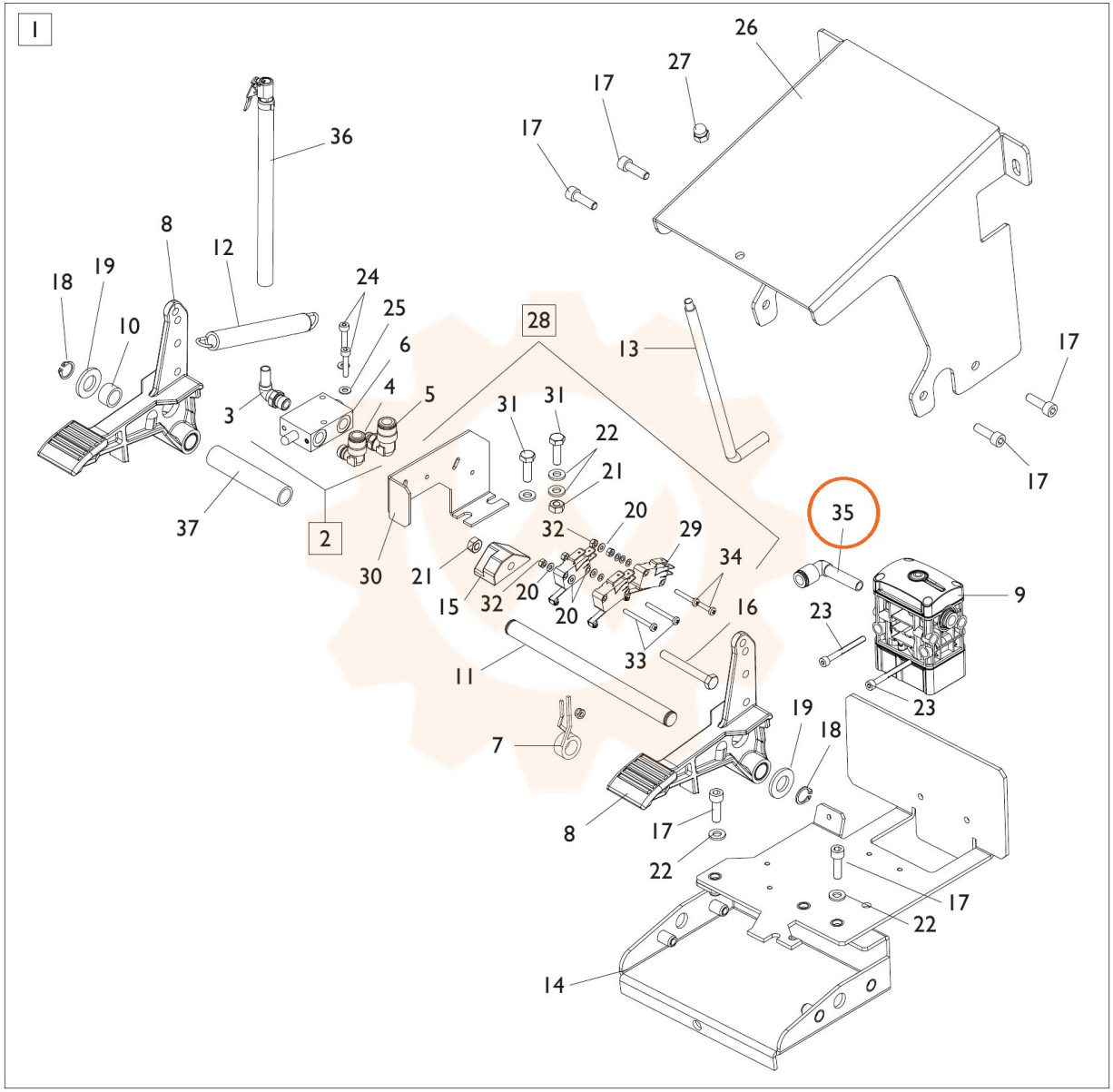
1
26
27
17
17
36
8
12
18
19
24
25
10
28
6
13
17
4
5
3
31
31
22
21
17
37
2
20
35
32
29
34
30
21
9
15
32
20
20
16
23
33
11
23
19
18
7
8
17
22
17
22
14