Microschakelaar | Mondolfo Ferro 5-122953

Mondolfo Ferro TBE156 Pro · 2024 · Tekening 15 · positie 20

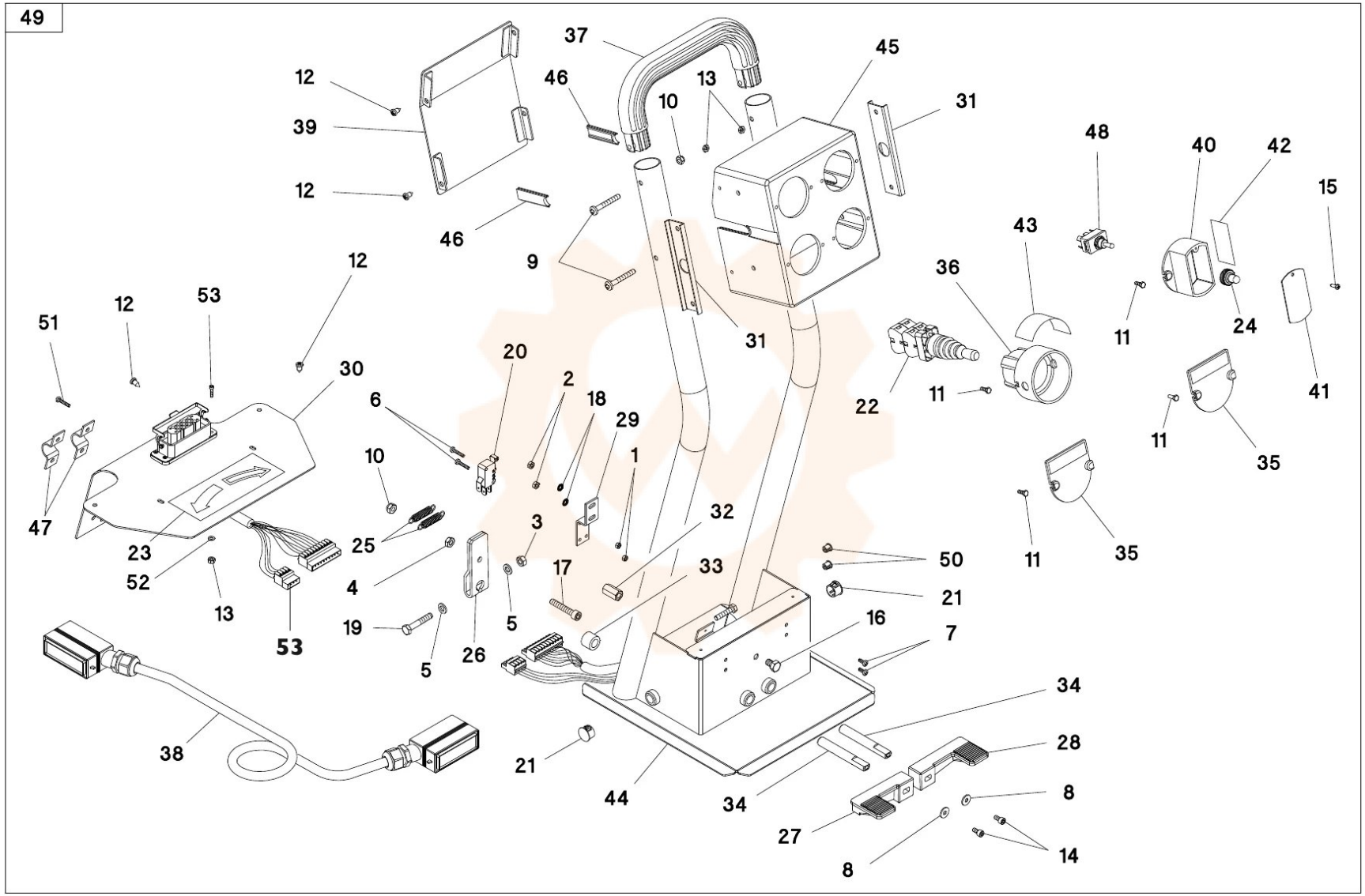

Onderdelentekening Mondolfo Ferro · Workshopparts B.V. · workshopparts.nl · artikelnummer 905422