Klem | Mondolfo Ferro TC-E-5130000

Mondolfo Ferro TBE123 Mobile · 2015 · Tekening 10 · positie 22

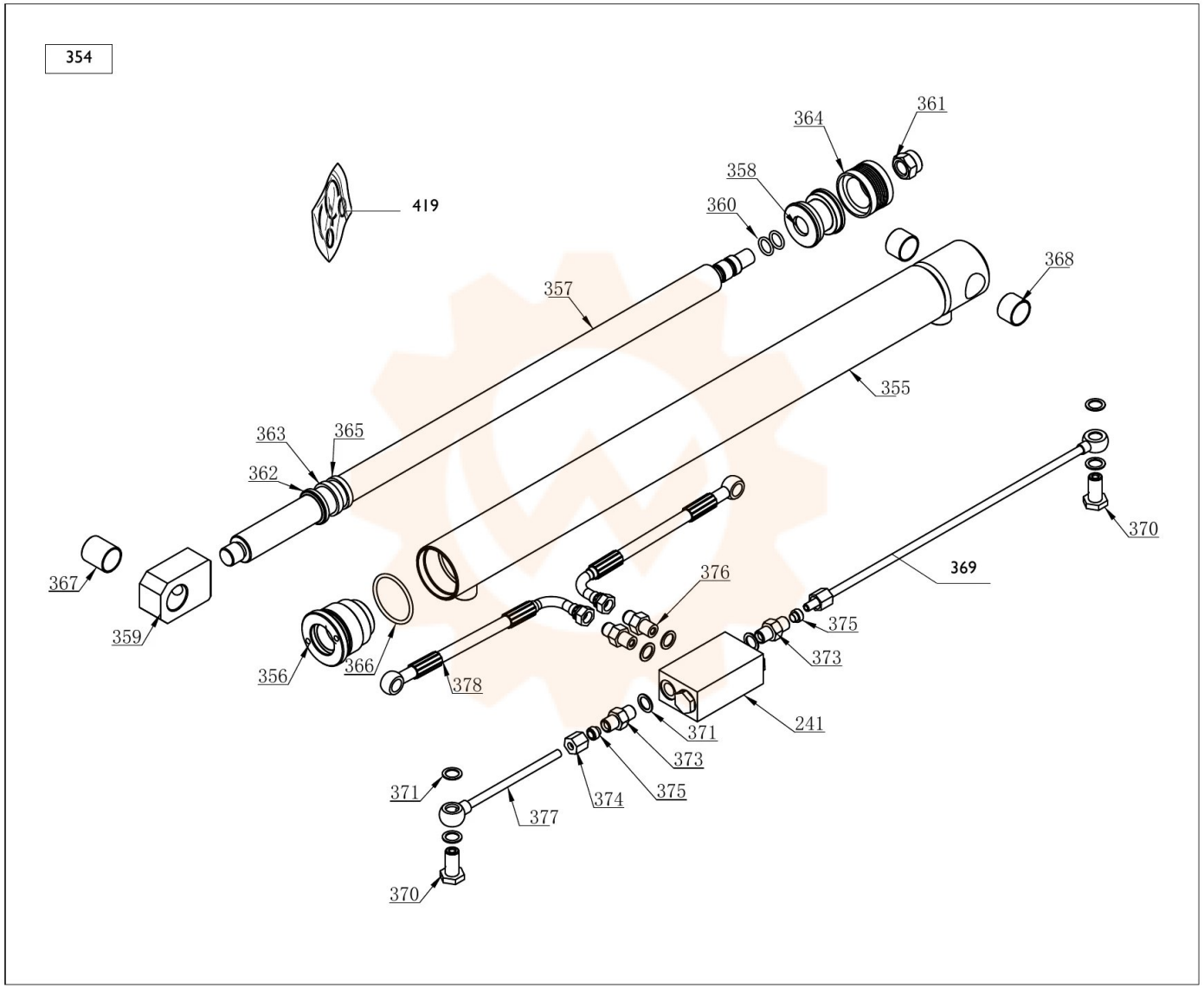
354
419
361
364
358
360
368
357
355
363
365
362
367
359
356
366
378
376
369
370
375
373
241
371
373
375
374
377
371
370