209-0 3-armiger Laschenabzieher mit umkehrb. Abziehschenkeln, verstellb. Spanntiefe, bis 100 mm Spannweite, 50 mm Spanntiefe



BESCHREIBUNG

Der 3-armige Laschenabzieher mit oszillierenden, umkehrbaren Abziehschenkeln und verstellbarer Spanntiefe wird zum zentrischen Abziehen von Lagern, Zahnrädern und Scheiben in allen gängigen Größen für Handwerk, Werkstatt und Industrie eingesetzt. Damit lässt sich jedes Bauteil lösen, das auf einer Welle sitzt und von außen frei zugänglich ist. Die Abziehschenkel sind beidseitig anwendbar. Je nach Ausführung unterscheidet sich die Klauenform. Die 3-Armigkeit garantiert eine gleichmäßige Lastverteilung und dadurch einen besonders sicheren Halt am abzuziehenden Teil.

EINSATZBEREICH

Zum Abziehen von Lagern, Zahnrädern und Scheiben in allen gängigen Größen für Handwerk, Werkstatt und Industrie.

BENEFIT

- Verstellbare und um 180° drehbare Abziehschenkel zur individuellen Anpassung der Spanntiefe dank Mehrfachbohrung
- Oszillierende Abziehschenkel bieten vielfältige Einstellungsmöglichkeiten
- Abziehschenkel mit unterschiedlicher Klauenform für flexibles Einarbeiten
- 3-Armigkeit sorgt für eine gleichmäßige Kraftverteilung und ermöglicht größere Abziehkräfte
- Spindelauslauf zum Schutz des Gewindes
- Spindelauslauf zum Schutz des Gewindes
- Klauenende mit Schlitz bietet Halt für Schraube zur zusätzlichen Unterstützung beim Abziehen

BEDIENUNG

- Abziehschenkel von außen an das abzuziehende Teil ansetzen
- Klauen unter das Bauteil schwingen
- Spindel zur Fixierung manuell auf Druck ziehen
- Sechskant am Spindelkopf mit einer Ratsche oder einem Ringmaulschlüssel in Bewegung setzen, bis das Bauteil gelöst ist

STAMMDATEN

GTIN [GTIN]	4021176432323
Ursprungsland	DE
Material	Werkzeugstahl
Baureihe	209
Gewicht Brutto [kg]	0,485 kg
Verpackungsinhalt	1 Stück
Verpackungsgesetz	Rezykkat rHDPE 61
Weltweite Vertriebsfähigkeit gegeben	Ja (REACH, RoHS, POP, PROP65, TSCA)

ERSATZTEILE

- 209-0-100-S_3 Abziehschenkeln (Satz)
- 42-0-T_Traverse
- 610110_Mechanische Druckspindel | 0,065 kg

ANWENDUNGSBILD



3-armiger Laschenabzieher mit umkehrb. Abziehschenkeln, verstellb. Spanntiefe, bis 100 mm Spannweite, 50 mm Spanntiefe

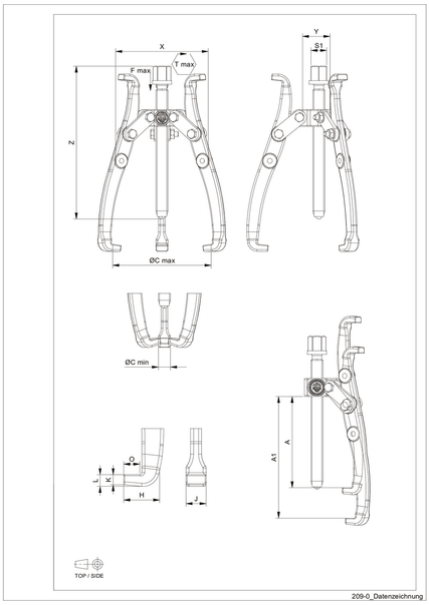

Abkürzung	Attribut	Wert
X	Gesamtbreite [mm]	122 mm
Y	Gesamttiefe [mm]	122 mm
Z	Höhe [mm]	75 mm
A	Spanntiefe Aussenabziehen [mm]	50 mm
S1	Schlüsselweite Betätigungssechskant [mm]	13 mm
Cmin	Spannweite Aussenabziehen (min.) [mm]	12 mm
Cmax	Spannweite Aussenabziehen (max.) [mm]	100 mm
K	Hakenfußstärke an der Spitze (Klauenstärke K) [mm]	5 mm
J	Hakenfußbreite (Klauenbreite J) [mm]	10 mm
O	Hakenfußtiefe nutzbar (Klauentiefe nutzbar O) [mm]	9 mm
H	Hakenfußtiefe gesamt (Klauentiefe gesamt H) [mm]	20 mm
L	Klauenstärke gesamt (L+1mm) (Klauenabstand zur Grundfläche) [mm]	5 mm
Tmax	max. Drehmoment [Nm]	20 Nm
Fmax	max. Zugkraft [t]	1 t
Fmax	max. Zugkraft [kN]	10 kN