Cartridgeklep | Mondolfo Ferro 4-404540

Mondolfo Ferro TBE155 · 2018 UP TO S/N MRD300905K · Tekening 2 · positie 252

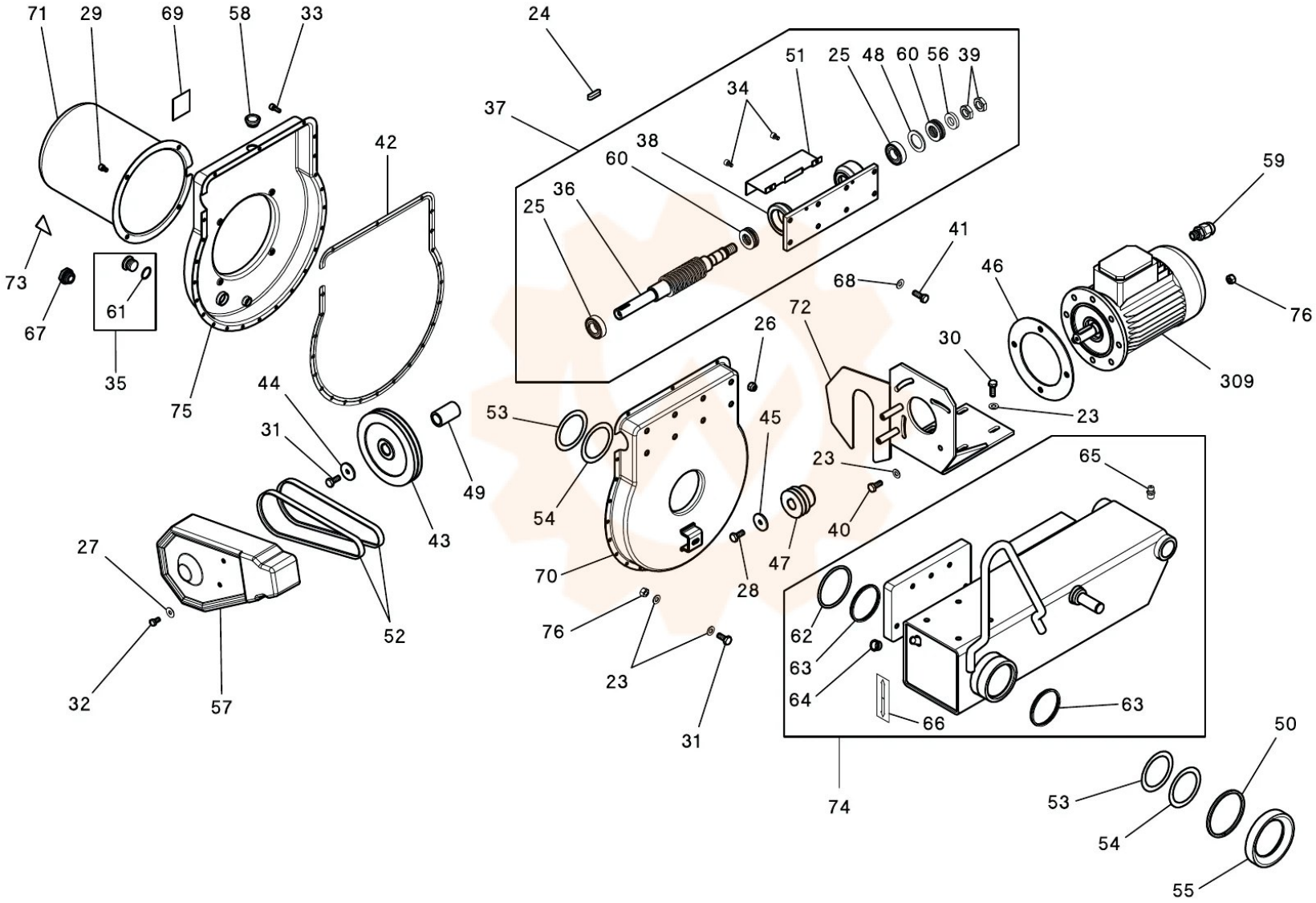
71
29
69
58
33
24
51
25
48
60
56
39
34
37
38
60
36
25
42
59
41
46
68
76
73
61
67
35
75
72
26
30
309
44
53
45
23
31
49
23
65
54
40
43
47
27
70
28
62
52
76
63
64
23
32
57
31
66
63
50
74
53
54
55