GRUPPO ILLUMINATORE
LIGHTING GROUP

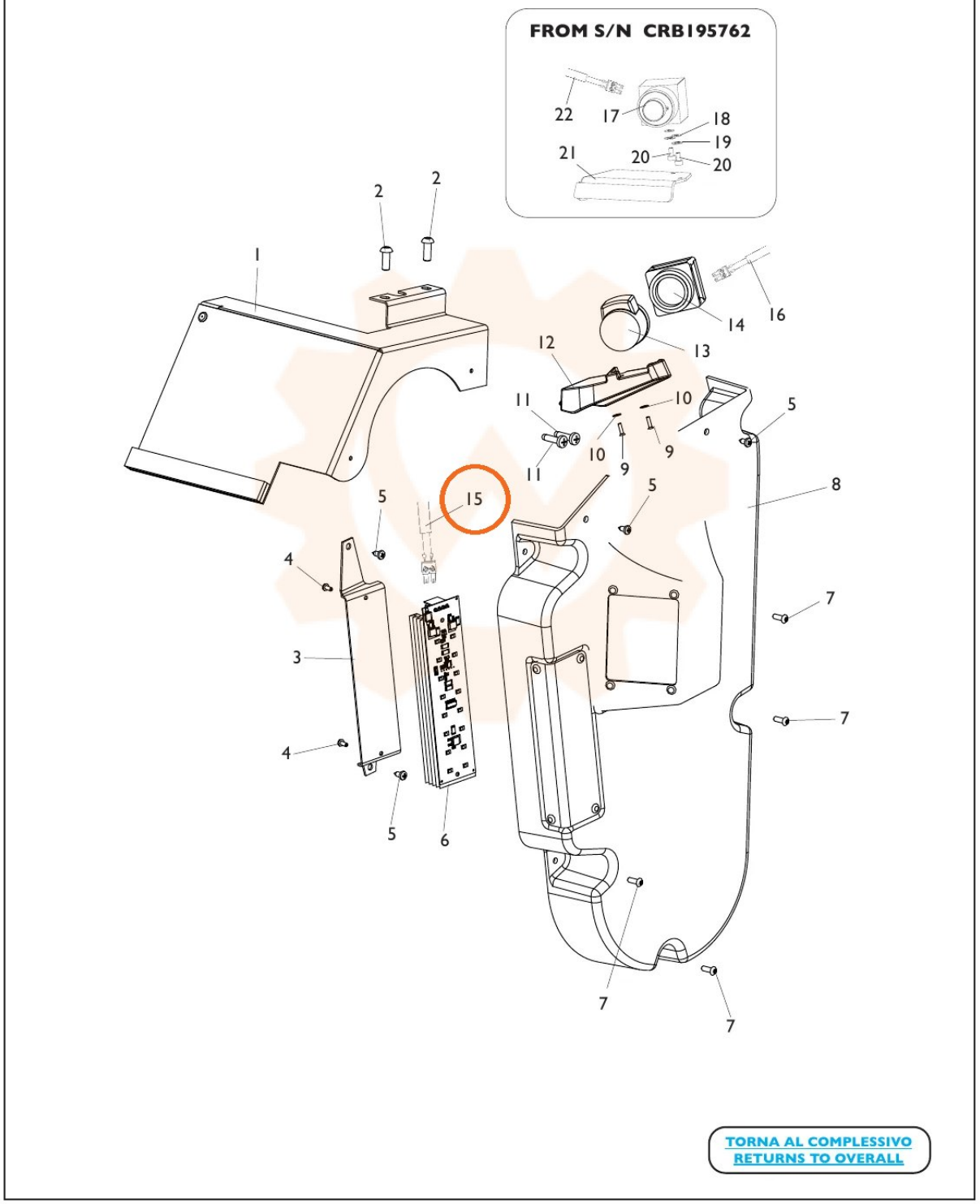

TORNA AL COMPLESSIVO
RETURNS TO OVERALL