# 204-2 2-armiger Lagerabzieher mit seitlicher Spannzwinge, bis 100 mm Spannweite, 100 mm Spanntiefe




## BESCHREIBUNG

Der 2-armige Lagerabzieher "Cobra" mit seitlicher Spannzwinge wird zum Abziehen von besonders festsitzenden Kugellagern, Lagerringen und Werkstücken eingesetzt. Damit lässt sich jedes Bauteil lösen, das auf einer Welle sitzt und von außen frei zugänglich ist. Dank der Spannzwinge wird der Anpressdruck der Abziehschenkel um ein Vielfaches erhöht. Mit dem Anziehen der Spannzwinge greifen die scharfen Klauen der Abziehschenkel unter das abzuziehende Teil und lösen dieses, bereits vor dem eigentlichen Abziehvorgang.

## EINSATZBEREICH

Zum Abziehen von besonders festsitzenden Kugellagern, Lagerringen und Werkstücken.

## BENEFIT

- Seitliche Spannzwinge sorgt dafür, dass die Abziehschenkel besonders fest an das abzuziehende Teil gepresst werden
- Schlanke Bauform der Schenkel ermöglicht das Erreichen von schlecht zugänglichen Stellen
- Abrutschsicherung am Spindelkopf für sicheres Arbeiten mit Schraubenschlüssel
- Spindelauslauf zum Schutz des Gewindes

## STAMMDATEN

| | |
|---|---|
| GTIN [GTIN] | 4021176028328 |
| Ursprungsland | DE |
| Material | Werkzeugstahl |
| Baureihe | 204 |
| Gewicht Brutto [kg] | 2,04 kg |
| Verpackungsinhalt | 1 Stück |
| Verpackungsgesetz | PAPPE PAP 21 |
| Weltweite Vertriebsfähigkeit gegeben | Ja (REACH, RoHS, POP, PROP65, TSCA) |

## ERSATZTEILE

- 204-2-100-P_2 Abzughaken (Paar)
- 204-2-T_Traverse
- 204201_Spannzwinge komplett
- 621130_Mechanische Druckspindel | 0,395 kg

## ANWENDUNGSBILD



## DETAILBILD

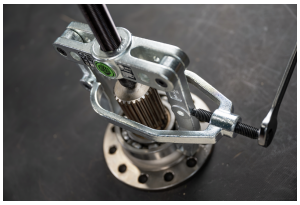

# 2-armiger Lagerabzieher mit seitlicher Spannzwinge, bis 100 mm Spannweite, 100 mm Spanntiefe

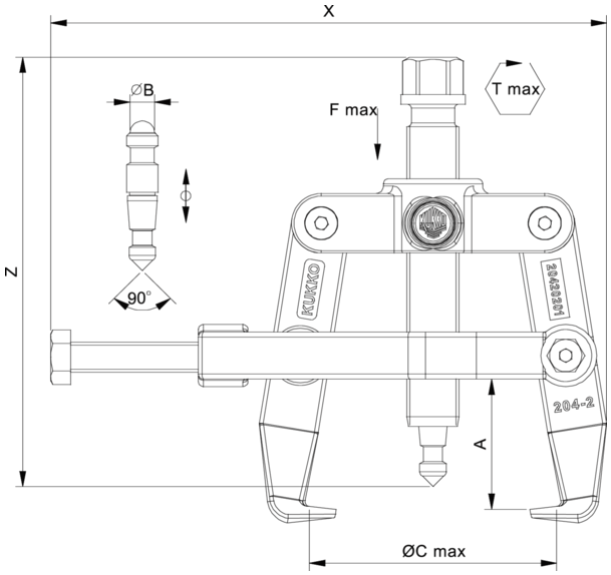


| Abkürzung | Attribut | Wert |
|---|---|---|
| X | Gesamtbreite [mm] | 190 mm |
| Y | Gesamttiefe [mm] | 64 mm |
| Z | Höhe [mm] | 155 mm |
| A | Spanntiefe Aussenabziehen [mm] | 100 mm |
| S1 | Schlüsselweite Betätigungssechskant [mm] | 22 mm |
| Cmin | Spannweite Aussenabziehen (min.) [mm] | 16 mm |
| Cmax | Spannweite Aussenabziehen (max.) [mm] | 100 mm |
| K | Hakenfußstärke an der Spitze (Klauenstärke K) [mm] | 3,5 mm |
| J | Hakenfußbreite (Klauenbreite J) [mm] | 24 mm |
| O | Hakenfußtiefe nutzbar (Klauentiefe nutzbar O) [mm] | 12 mm |
| H | Hakenfußtiefe gesamt (Klauentiefe gesamt H) [mm] | 25 mm |
| L | Klauenstärke gesamt (L+1mm) (Klauenabstand zur Grundfläche) [mm] | 10 mm |
| Tmax | max. Drehmoment [Nm] | 120 Nm |
| Fmax | max. Zugkraft [t] | 6 t |
| Fmax | max. Zugkraft [kN] | 60 kN |

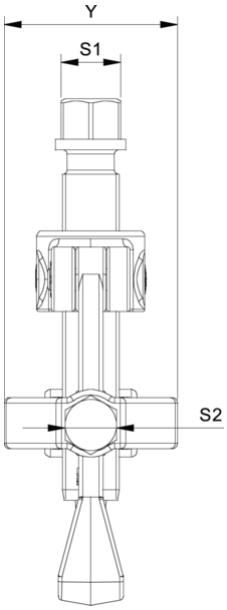


| Abkürzung | Attribut | Wert |
|---|---|---|
| X | Gesamtbreite [mm] | 190 mm |
| Y | Gesamttiefe [mm] | 64 mm |
| Z | Höhe [mm] | 155 mm |
| A | Spanntiefe Aussenabziehen [mm] | 100 mm |
| S1 | Schlüsselweite Betätigungssechskant [mm] | 22 mm |
| Cmin | Spannweite Aussenabziehen (min.) [mm] | 16 mm |
| Cmax | Spannweite Aussenabziehen (max.) [mm] | 100 mm |
| K | Hakenfußstärke an der Spitze (Klauenstärke K) [mm] | 3,5 mm |
| J | Hakenfußbreite (Klauenbreite J) [mm] | 24 mm |
| O | Hakenfußtiefe nutzbar (Klauentiefe nutzbar O) [mm] | 12 mm |
| H | Hakenfußtiefe gesamt (Klauentiefe gesamt H) [mm] | 25 mm |
| L | Klauenstärke gesamt (L+1mm) (Klauenabstand zur Grundfläche) [mm] | 10 mm |
| Tmax | max. Drehmoment [Nm] | 120 Nm |
| Fmax | max. Zugkraft [t] | 6 t |
| Fmax | max. Zugkraft [kN] | 60 kN |

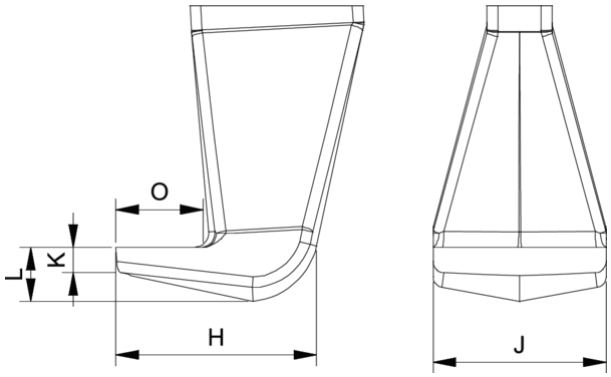


| Abkürzung | Attribut | Wert |
|---|---|---|
| X | Gesamtbreite [mm] | 190 mm |
| Y | Gesamttiefe [mm] | 64 mm |
| Z | Höhe [mm] | 155 mm |
| A | Spanntiefe Aussenabziehen [mm] | 100 mm |
| S1 | Schlüsselweite Betätigungssechskant [mm] | 22 mm |
| Cmin | Spannweite Aussenabziehen (min.) [mm] | 16 mm |
| Cmax | Spannweite Aussenabziehen (max.) [mm] | 100 mm |
| K | Hakenfußstärke an der Spitze (Klauenstärke K) [mm] | 3,5 mm |

| | | |
|---|---|---|
| J | Hakenfußbreite (Klauenbreite J) [mm] | 24 mm |
| O | Hakenfußtiefe nutzbar (Klauentiefe nutzbar O) [mm] | 12 mm |
| H | Hakenfußtiefe gesamt (Klauentiefe gesamt H) [mm] | 25 mm |
| L | Klauenstärke gesamt (L+1mm) (Klauenabstand zur Grundfläche) [mm] | 10 mm |
| Tmax | max. Drehmoment [Nm] | 120 Nm |
| Fmax | max. Zugkraft [t] | 6 t |
| Fmax | max. Zugkraft [kN] | 60 kN |

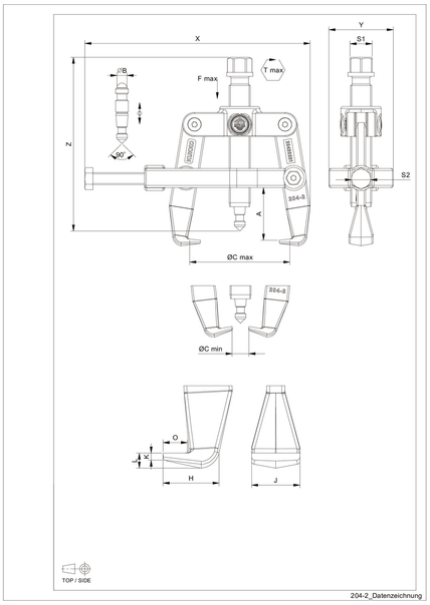


| Abkürzung | Attribut | Wert |
|---|---|---|
| X | Gesamtbreite [mm] | 190 mm |
| Y | Gesamttiefe [mm] | 64 mm |
| Z | Höhe [mm] | 155 mm |
| A | Spanntiefe Aussenabziehen [mm] | 100 mm |
| S1 | Schlüsselweite Betätigungssechskant [mm] | 22 mm |
| Cmin | Spannweite Aussenabziehen (min.) [mm] | 16 mm |
| Cmax | Spannweite Aussenabziehen (max.) [mm] | 100 mm |
| K | Hakenfußstärke an der Spitze (Klauenstärke K) [mm] | 3,5 mm |
| J | Hakenfußbreite (Klauenbreite J) [mm] | 24 mm |
| O | Hakenfußtiefe nutzbar (Klauentiefe nutzbar O) [mm] | 12 mm |
| H | Hakenfußtiefe gesamt (Klauentiefe gesamt H) [mm] | 25 mm |
| L | Klauenstärke gesamt (L+1mm) (Klauenabstand zur Grundfläche) [mm] | 10 mm |
| Tmax | max. Drehmoment [Nm] | 120 Nm |
| Fmax | max. Zugkraft [t] | 6 t |
| Fmax | max. Zugkraft [kN] | 60 kN |