Centreerkegel 42-64,5 mm | Mondolfo Ferro 19131095

Mondolfo Ferro MT2820 · 2006 · Tekening 5 · positie 404

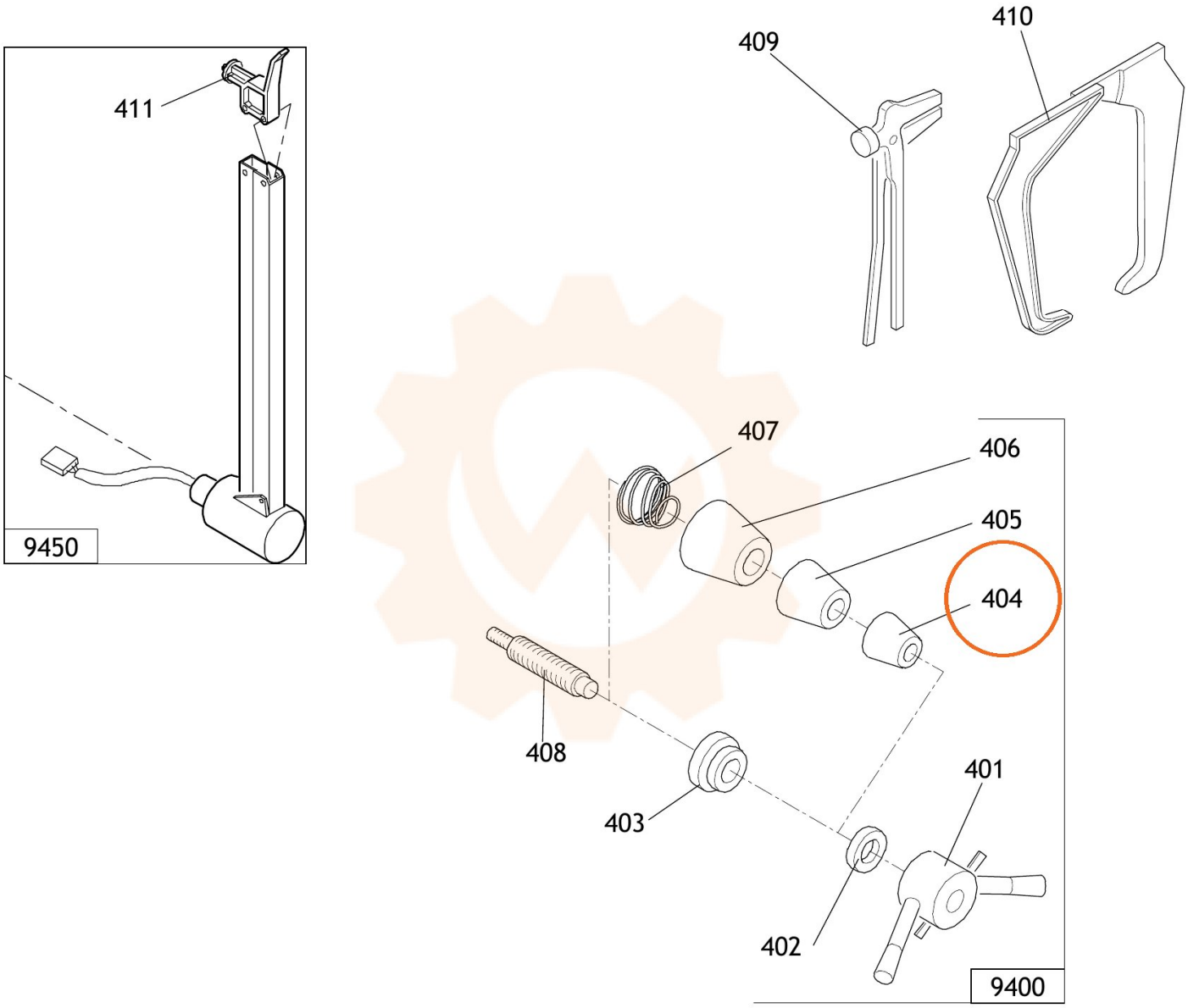
411
9450
409
410
407
406
405
404
408
403
401
402
9400